30

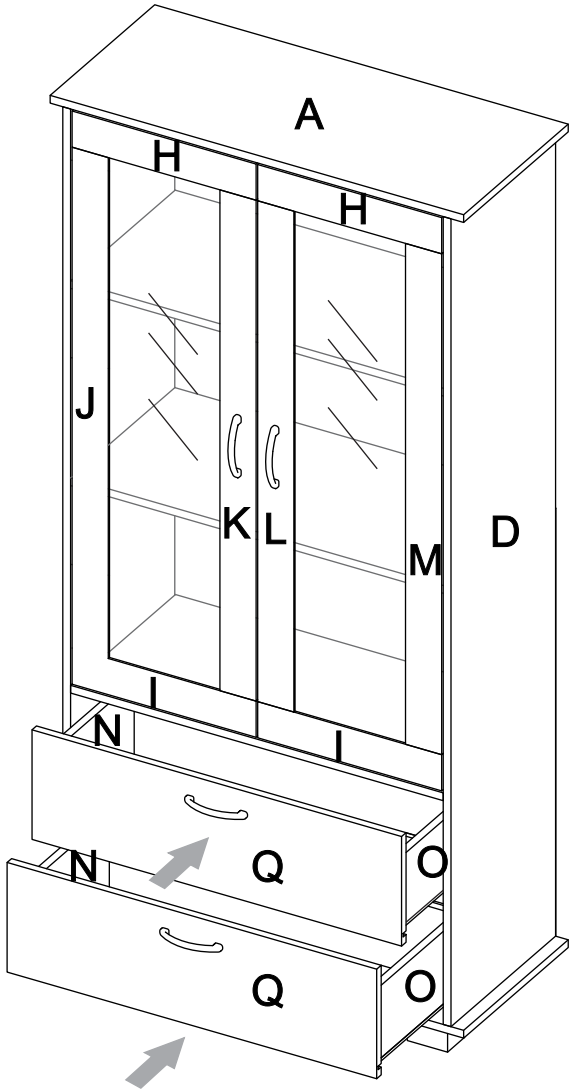

Deslice los cajones dentro del mueble / *Slide the drawers inside the cabinet*



Al finalizar el ajuste de los conectores, proceda a poner las tapas adhesivas/ *When you finish the adjustment of the connectors, proceed to put the cover tapes*

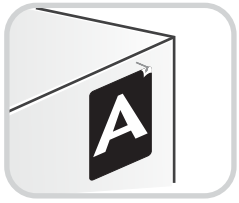

Al terminar de armar, desprenda los adhesivos (en caso de que queden residuos de pegamento, limpie la superficie con alcohol) / *After finish assembling, tear off the adhesives. (In case of glue residues, wipe them with alcohol)*

RTA® muebles

INSTRUCCIONES DE ENSAMBLE
ASSEMBLY INSTRUCTIONS



Alto/ *Height*: 164,8 cm / *64,88 in*
Ancho/ *Width*: 80 cm / *31,49 in*
Fondo/ *Depth*: 35,3 cm / *13,89 in*

LOTE No: _____

REF./SKU. VWC 3364

By: RTA® muebles
TEL (572) 691 17 00
PBX (572) 695 91 81
CALI - COLOMBIA
www.rta.com.co

VITRINA

CLASSIC COLOR

Classic Color Display Cabinet

RECOMENDACIONES IMPORTANTES
KEY RECOMMENDATIONS



NO pinte el mueble / Do not paint the furniture.

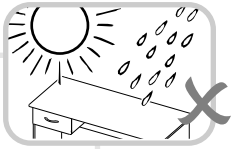

NO mojar o ubicar a la intemperie / Do not expose to rain or direct sun.

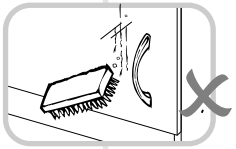

NO lavar las manijas o tiraderas con jabones o elementos abrasivos / Do not wash handles or dumps with soap or abrasives.



NO sobrecargue el mueble. no exceda el peso de 30 kilos para gabinetes de cocina / Do not overload the cabinet. Weight max. 66lbs for kitchen cabinets.

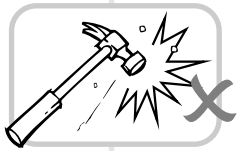

NO golpear ni martillar el mueble (hágalo sólo donde se indique) / Do not hit or hammer the furniture (just do it where is indicated).



NO permita que los niños manipulen el mueble, puede voltearse y lastimarlos / Do not allow children to handle the cabinets or drawers, they could get hurt.



SIEMPRE levante el mueble entre dos personas, NO lo arrastre / Do not drag thefurniture. Lift it between two people.



Limpie con paño seco , / Clean with a dry cloth.

HERRAJES BÁSICOS PARA MUEBLES RTA
BASIC HARDWARE FOR RTA FURNITURE

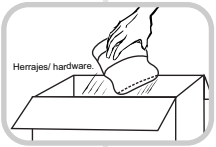

1. Abrir la caja del mueble y buscar la bolsa con los herrajes / Open the box and look for the hardware bag.

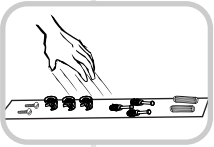

3. Separe los herrajes para facilitar su identificación durante el armado / Separate hardware for easy identification during assembly.

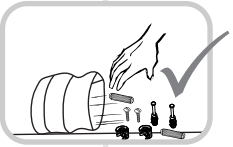

2. Abrir el paquete y comprobar que el contenido de las piezas es correcto / Open the package and verify that the content of the pieces is correct.

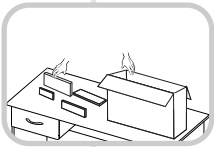

4. Arme el mueble en un lugar limpio y en una superficie plana / RTA furniture must be assembled in a clean place and on a flat surface.

RTA muebles

VOLTEAR EL MUEBLE CUIDADOSAMENTE / CAREFULLY FLIP THE FURNITURE

INSTALACIÓN BISAGRAS
aplica para todas las bisagras



Girar 180° */ Rotate 180°*

1

2 *Instale el último Riel en la parte Inferior. Install the last slide on the bottom*



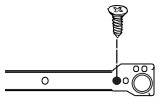

4° Perforación

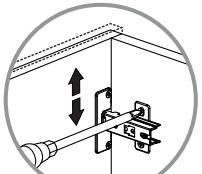

AJUSTE DE ALTURA */ HEIGHT ADJUSTMENT*

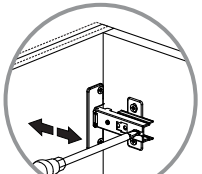

AJUSTE DE PROFUNDIDAD */ DEPTH ADJUSTMENT*

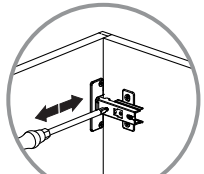

AJUSTE LATERAL */ LATERAL ADJUSTMENT*

27

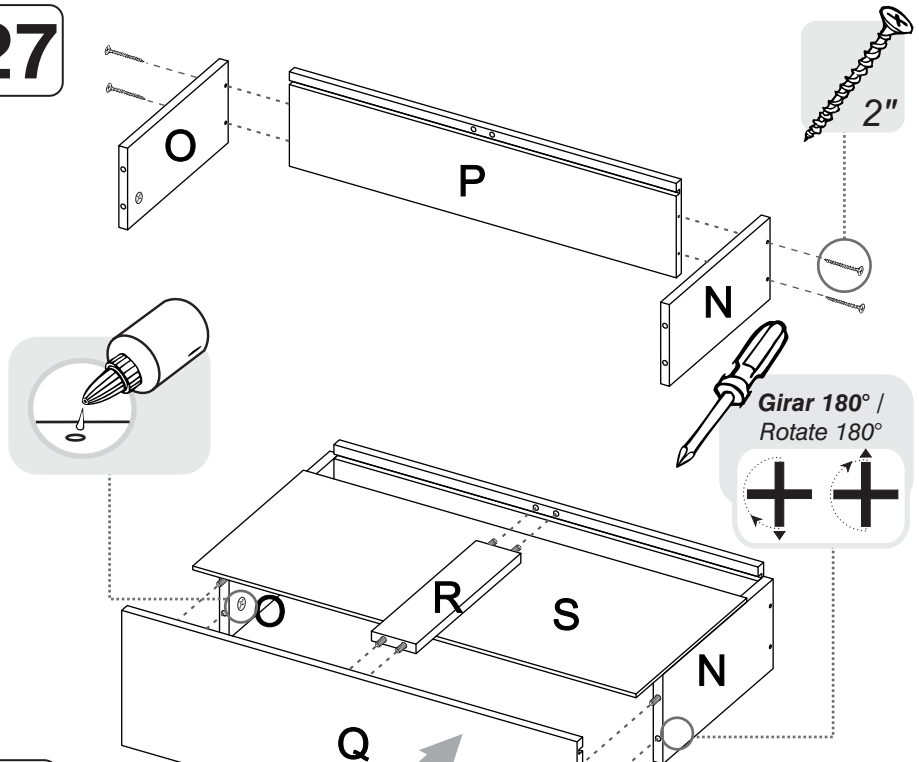

28

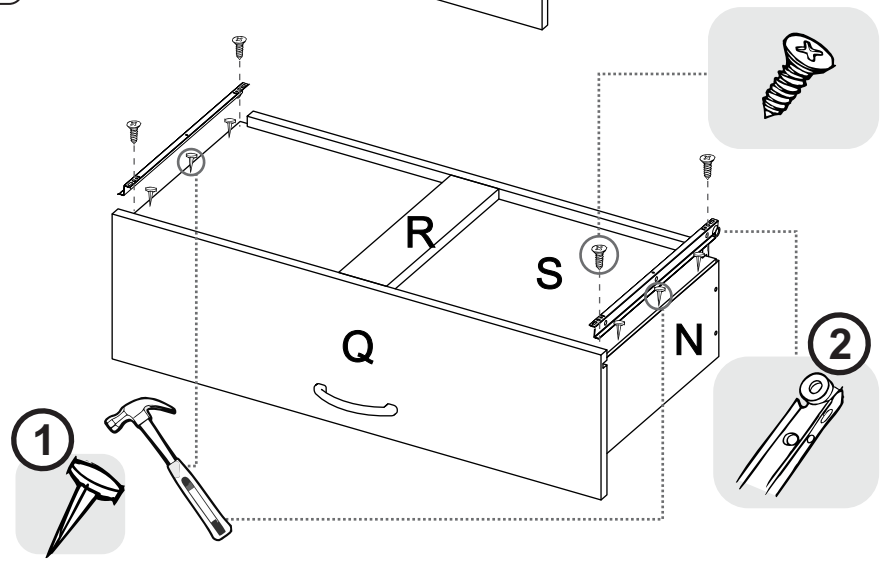

REPETIR ESTOS PASOS PARA EL OTRO CAJÓN /
REPEAT THESE STEPS FOR THE OTHER DRAWER

RECOMENDACIONES DE ENSAMBLE / ASSEMBLY RECOMENDATIONS

El buen funcionamiento del mueble depende de un adecuado ensamblaje
An excellent furniture´s performance relies on a solid and a suitable assembly.

MINIFIX / CONNECTOR - DOWELS

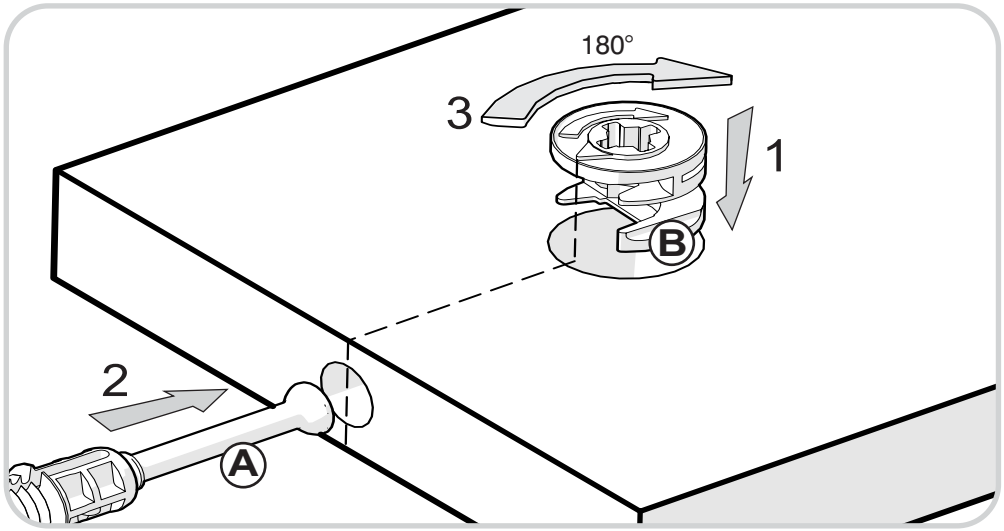

Sistema de unión compuesto por un perno (A) y una caja minifix (B).
(1) Se inserta la caja minifix dentro de la perforación ubicada en la cara de la pieza, la flecha debe apuntar siempre a la dirección de la perforación por donde entrará el perno.
(2) Se debe insertar el perno por su parte plástica en las perforaciones que se indiquen, luego se inserta la punta metálica en la perforación para que su cabeza quede al interior de la caja minifix.
(3) Girar la caja minifix 180° para apretar las dos piezas.
It´s a fitting system made of a spreading bolt (A) and a minifix cam (B).
(1) Insert the minifix cam in the hole placed in the face of the panel with the arrow ponting towards the hole where the bolt will fit.
(2) Insert the bolt with its plastic base in the shown holes, then insert the metallic bolt head in the holes so it fits inside the minifix cam.
(3)Tight the panels by turning the minifix cam 180°.

TARUGOS O TAQUETES / FLUTED DOWEL PIN

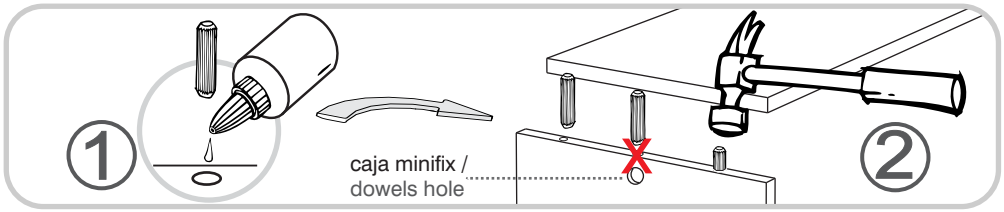

Es un pedazo de madera corto y grueso, de aproximadamente 3 a 10 cm de largo, que sirve para amarrar el mueble y darle resistencia. Tenga en cuenta que debe aplicar una gota de pegamento en cada perforación en la que se pondrá el taquete.
It ´s a short and thick piece of wood, 1,9 to 3,9 inches aproximately, which is used to tie the cabinet and give it resistence. Take into account to apply a drop of glue on each hole you will insert the fluted dowel pin.

RECOMENDACIONES IMPORTANTES / KEY RECOMMENDATIONS

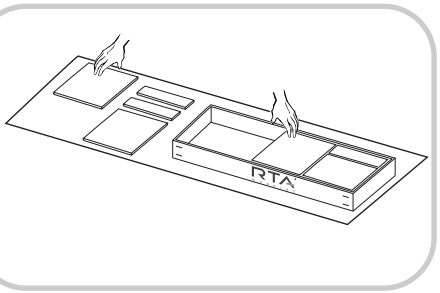

Se recomienda armar el mueble sobre la caja o una superficie lisa para no rayarlo. It is recommended to assemble the product on the box or on a flat surface to not scratch it.

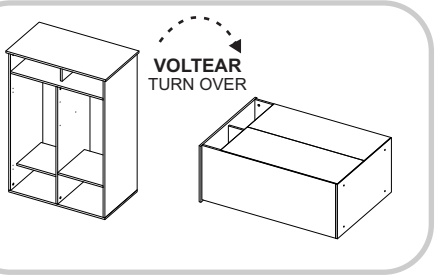

Voltear el mueble cuidadosamente para ensamblar los fondos. Carefully turn over the cabinet to assemble the back panels.

PESO MAX. SUGERIDO EN MUEBLE (Kg) / MAX SUGGESTED LOAD (Kg)

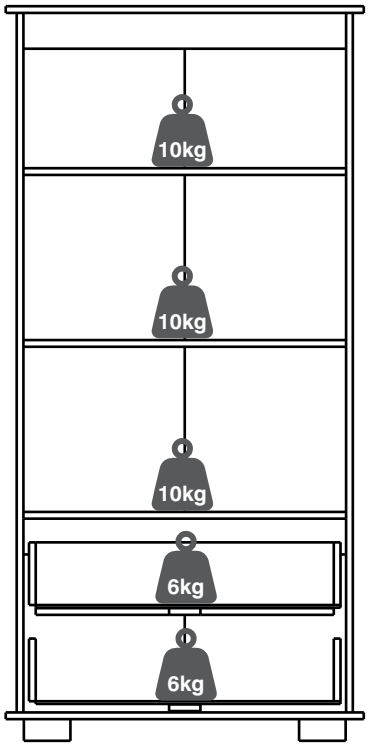

NOTA: La resistencia a las cargas puede variar dependiendo si es una carga distribuida o una carga puntual, las gráficas corresponden a cargas puntuales, NO exceder los pesos sugeridos / NOTE: The load capacity depends if it is a *point load* or if it is an *uniform distributed load, do not exceed the suggested loads.*

TENGA EN CUENTA:
Por la seguridad del usuario se recomienda anclar el mueble a la pared

PLEASE NOTICE:
For the user safety, it is recomended to anchor the furniture to the wall



Tornillo 2" + Chazo Mariposa/
Wall Anchor

***PARED**/Wall*

Unidades/** Units: **mm

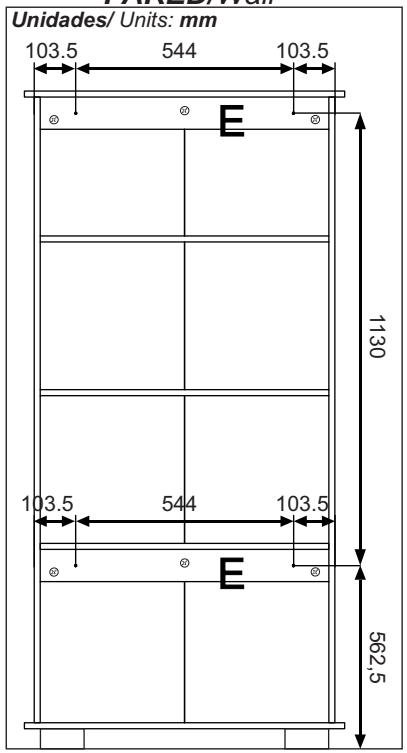

Piso terminado / *Finished floor*

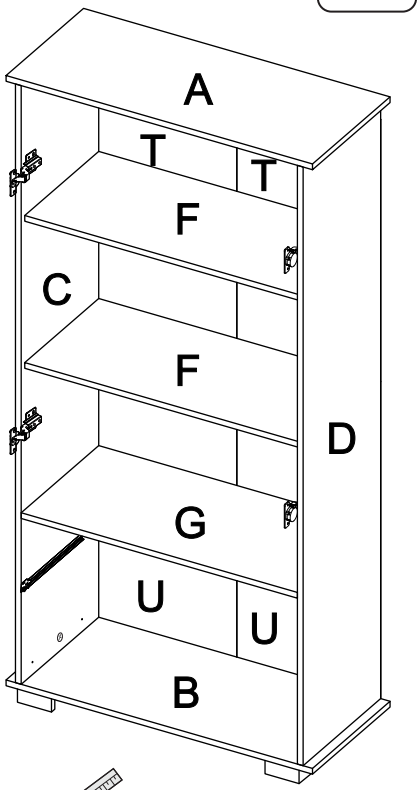



**** Herramientas NO incluidas/***
Tools not included

-Taladro
-Broca de muro de 5/16"/
-Drill
-5/16" Drill bit.

Utilizar una broca de 5/16" para hacer las perforaciones en el muro./ Use a 5/16" drill to make the drillings in the wall.

***Medir y marcar las distancias, como muestra la figura**/*
Measure and mark the distances as shown in the figure below.

***Medidas en Milímetros**
Millimeter Measured

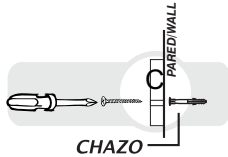

24

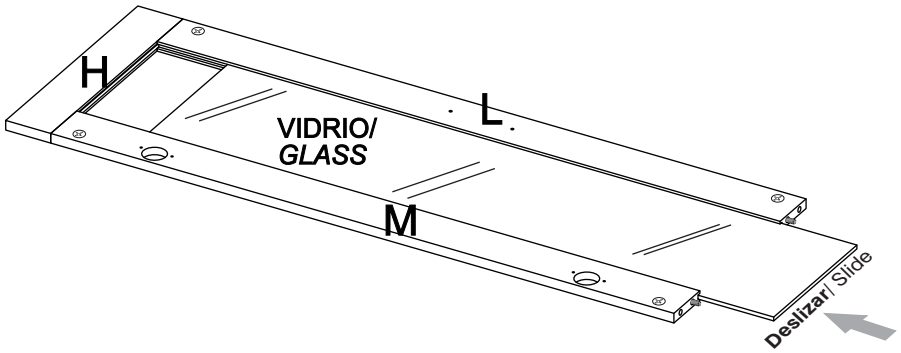

25

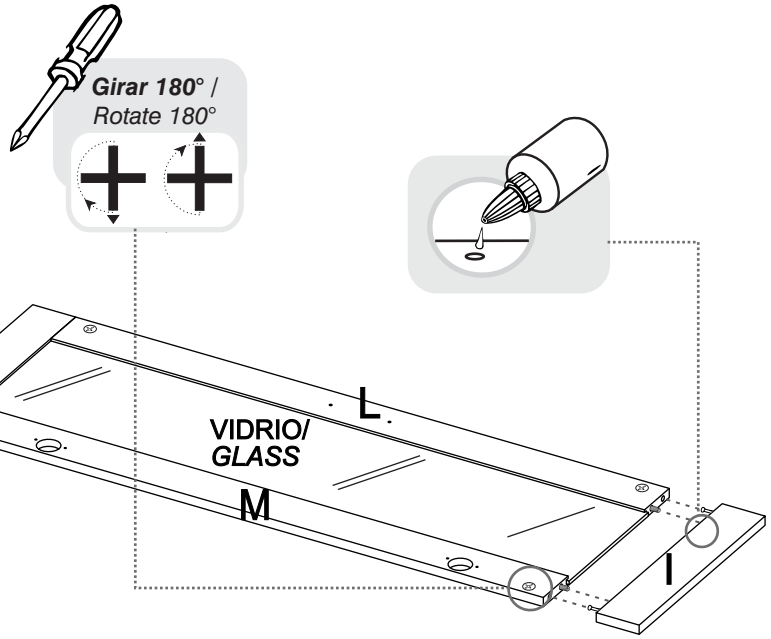

HERRAJES PARA ARMADO
ASSEMBLY HARDWARE

x56	x24	x24	x16	x8	x2
	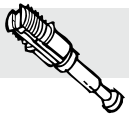				
Tarugo/ *Fluted Dowel Pin*	*Perno minifix/* *Spreading Bolt*	*Minifix/* *Minifix Cams*	*Color 1* *Tapa Adhesiva Minifix/* *Cover Caps*	*Color 2* *Tapa Adhesiva Minifix/* *Cover Caps*	*Pegante/* *Glue*

x2	x40	x8	x4	x40	x4
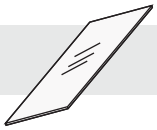					
Vidrio/ *Glass*	*Tornillo Lámina/* *Sheet Screw*	*Tornillo Manija/* *Handle Screw*	*Manija/* *Handle*	*Puntillas/* *Nails*	*Chazo + Tornillo de Ensamble 2"/* *Wall Anchor + Drywall Screw*

x4	x4	x2	x8	x16
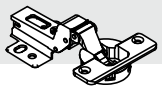	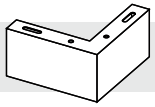	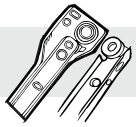		
Bisagra Interior/ *Interior Hinge*	*Pata Acero/* *Steel Leg*	*Riel Sencillo/* *Drawer Slide*	*Tornillo de Ensamble 2"/* *Drywall Screw*	*Tornillo de Ensamble 1/2"/* *Drywall Screw*

IMPORTANTE

TENER PRECAUCIÓN AL ABRIR LA BOLSA DE HERRAJES PARA NO EXTRAVIAR NINGUNO. COMPRUEBE QUE EL CONTENIDO DE LAS PIEZAS SEA EL CORRECTO. EN CASO QUE FALTE ALGUNA PIEZA O ESTE DEFECTUOSA DEVUELVA LAS PIEZAS AL ALMACÉN CON SU FACTURA PARA EFECTUAR EL CAMBIO DE LAS PIEZAS Y/O LOS HERRAJES LO MÁS PRONTO POSIBLE./ *PLEASE BE CAUTIOUS WHEN OPENING THE HARDWARE BAG TO NOT LOSE ANY. CHECK THE CONTENTS OF THE PARTS ARE CORRECT. IF ANY PART IS MISSING OR DEFECTIVE PLEASE RETURN THE PARTS TO THE STORE WITH THE PRODUCT INVOICE ATTACHED TO MAKE EFECTIVE THE REPLACEMENT OF THE DEFECTIVE PIECES OR WARDWARE AS SOON AS POSSIBLE.*

PIEZAS DE ARMADO
ASSEMBLY PARTS

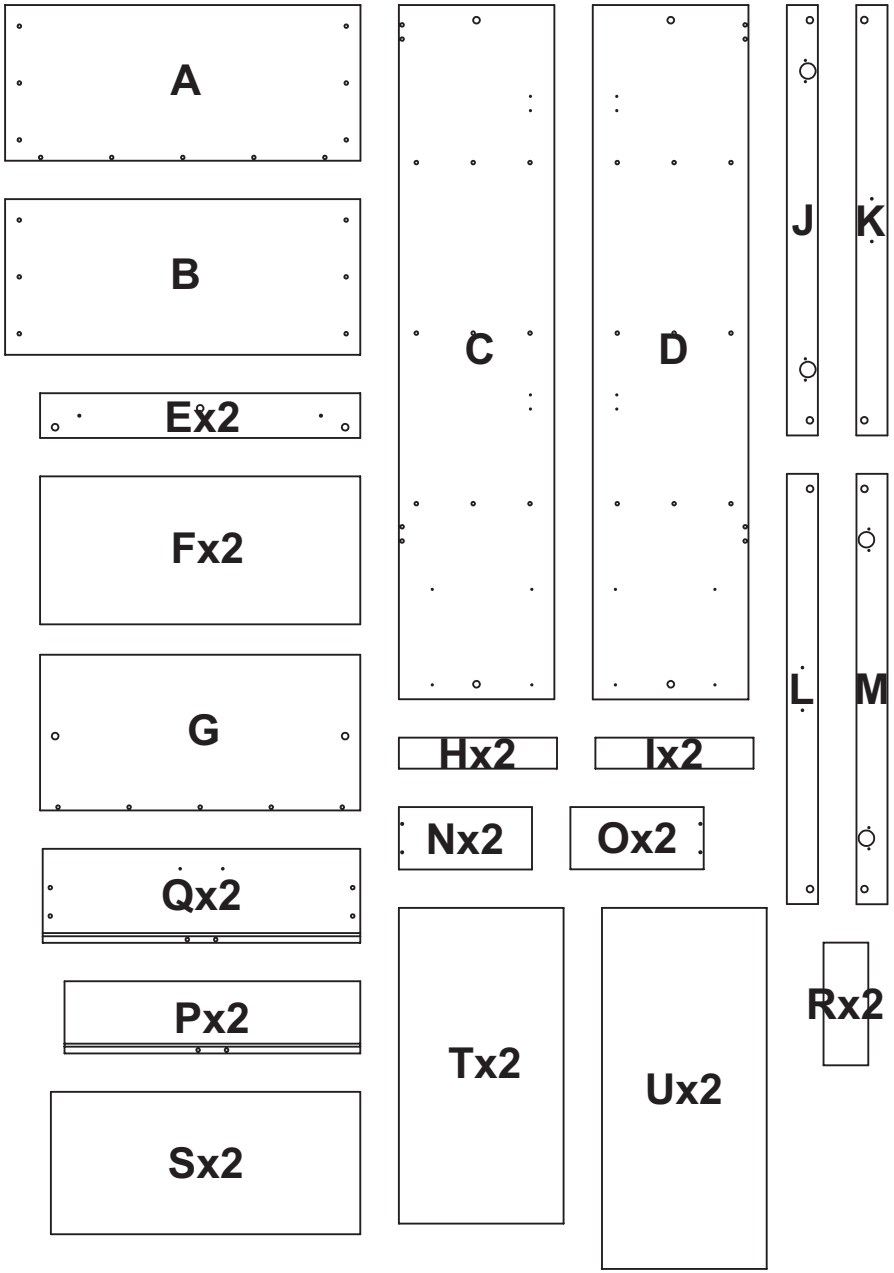

ANTES DE EMPEZAR A ARMAR EL MUEBLE LEA DETENIDAMENTE LAS INSTRUCCIONES. SE RECOMIENDA ARMAR EL MUEBLE SOBRE LA CAJA O SOBRE UNA SUPERFICIE LISA Y CUBIERTA, PARA NO RAYARLO / *BEFORE STARTING TO ASSEMBLE THE CABINET, CAREFULLY READ THE INSTRUCTIONS. IT IS RECOMMENDED TO ASSEMBLE THE FURNITURE ON THE BOX OR ON A FLAT AND COVERED SURFACE IN ORDER TO NOT SCRATCH THE PRODUCT.*

22

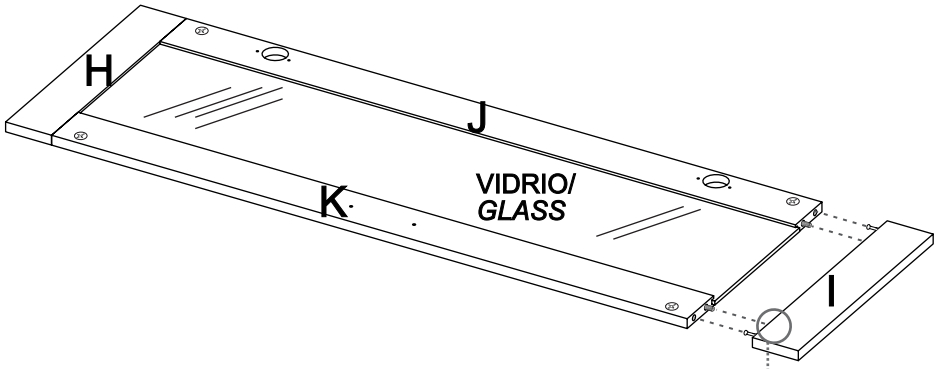

23

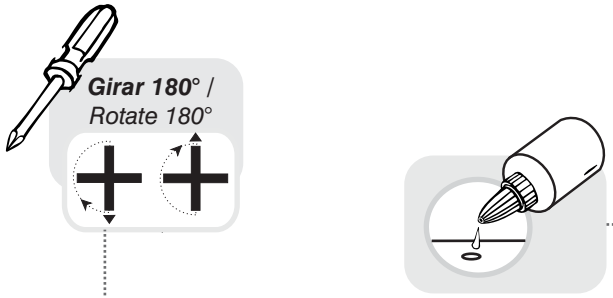

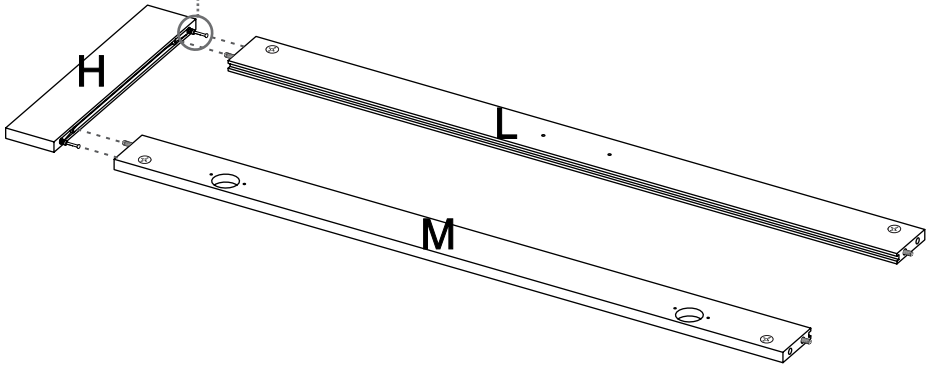

20

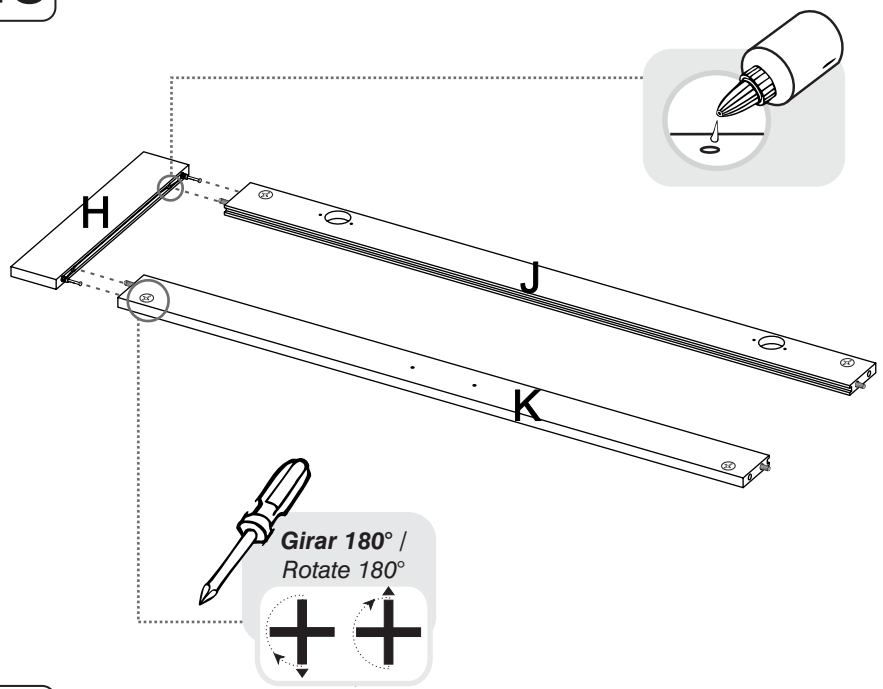

21

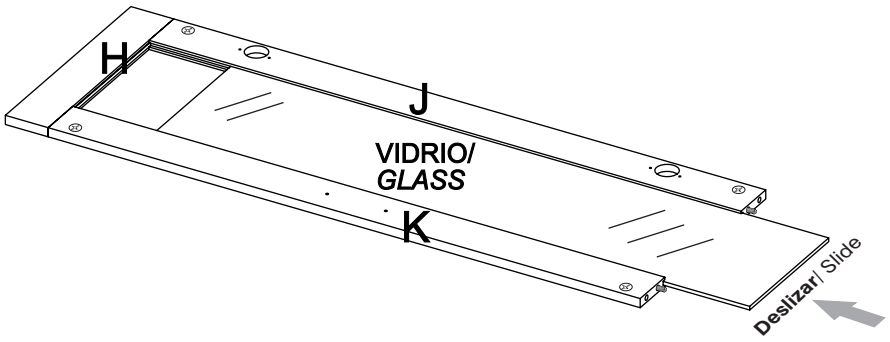

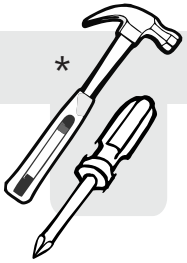

(Herramientas NO incluidas) / (Tools not included)

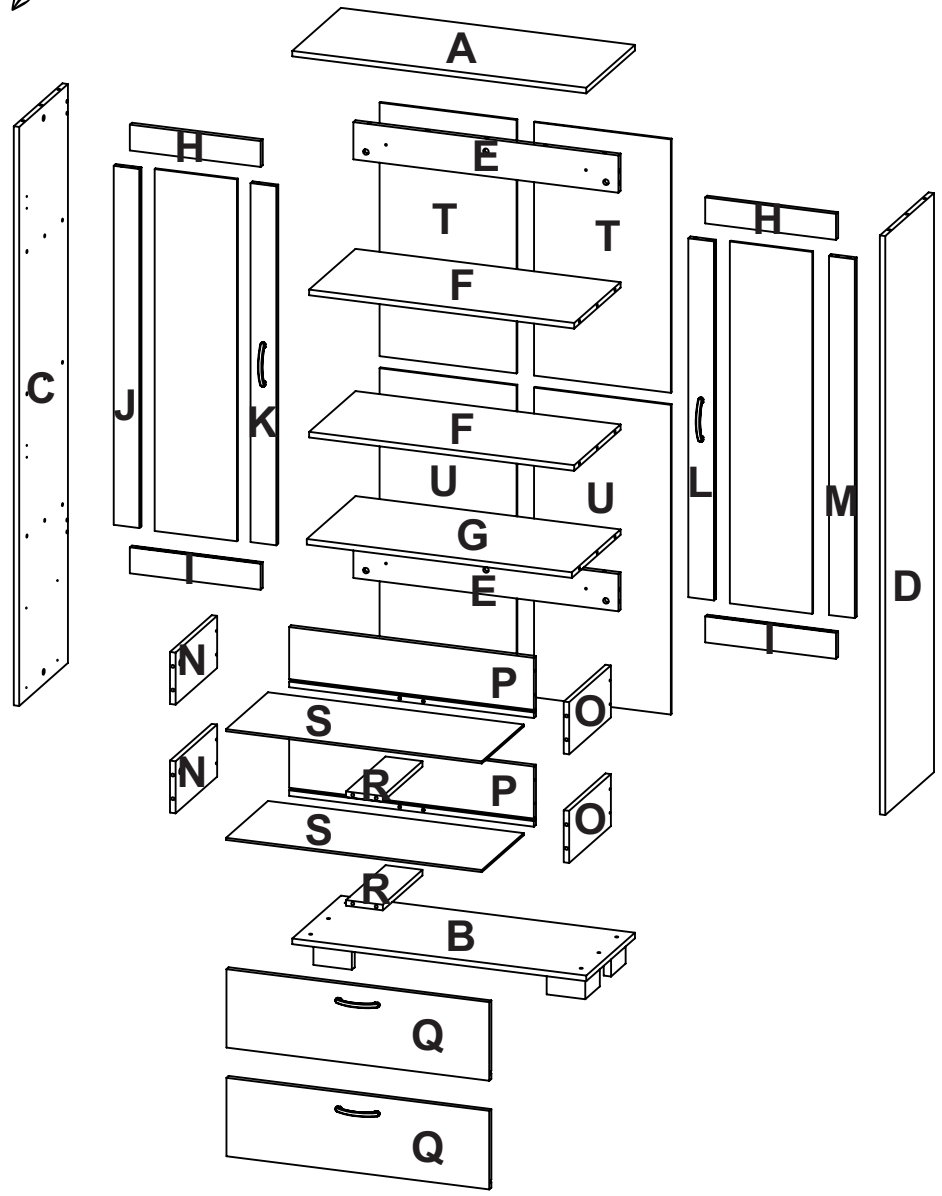

SE RECOMIENDA ARMAR EL MUEBLE ENTRE DOS PERSONAS /
IT IS RECOMMENDED TO ASSEMBLE THE PRODUCT BETWEEN TWO PEOPLE

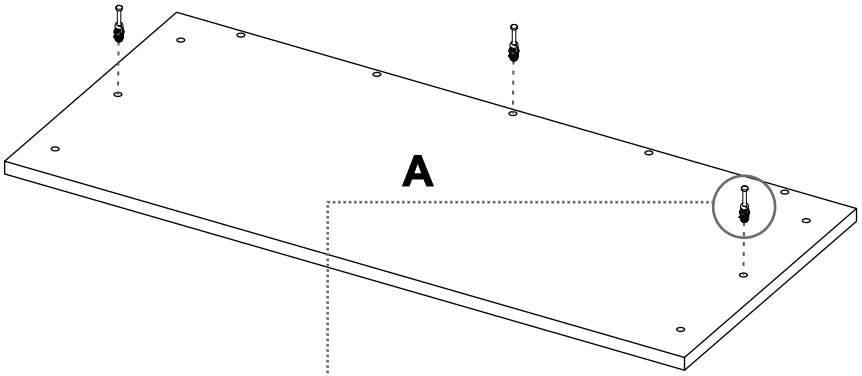

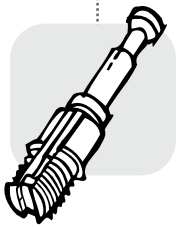

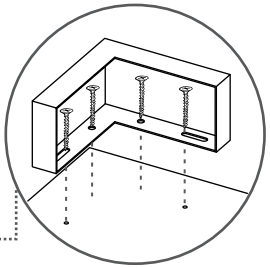

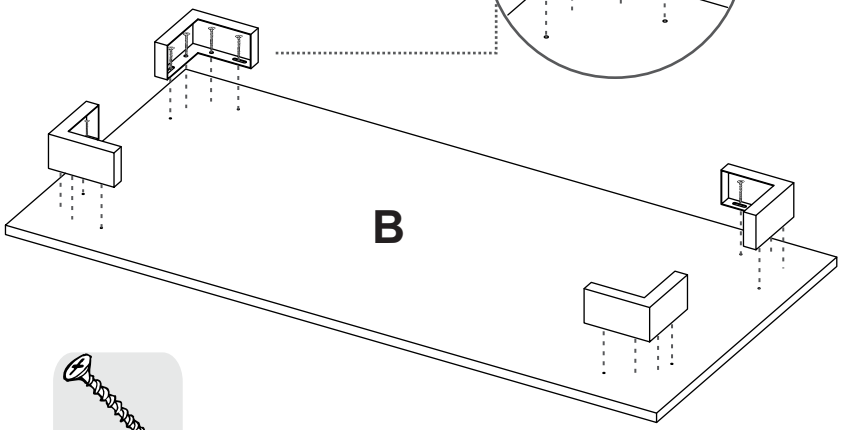

Tornillo de ensamble 1/2" / Drywall screw

VOLTEAR EL MUEBLE CUIDADOSAMENTE PARA ENSAMBLAR EL FONDO / CAREFULLY FLIP THE FURNITURE

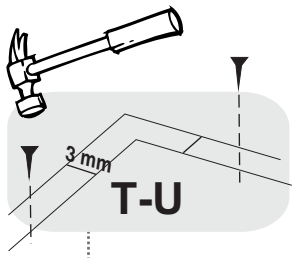

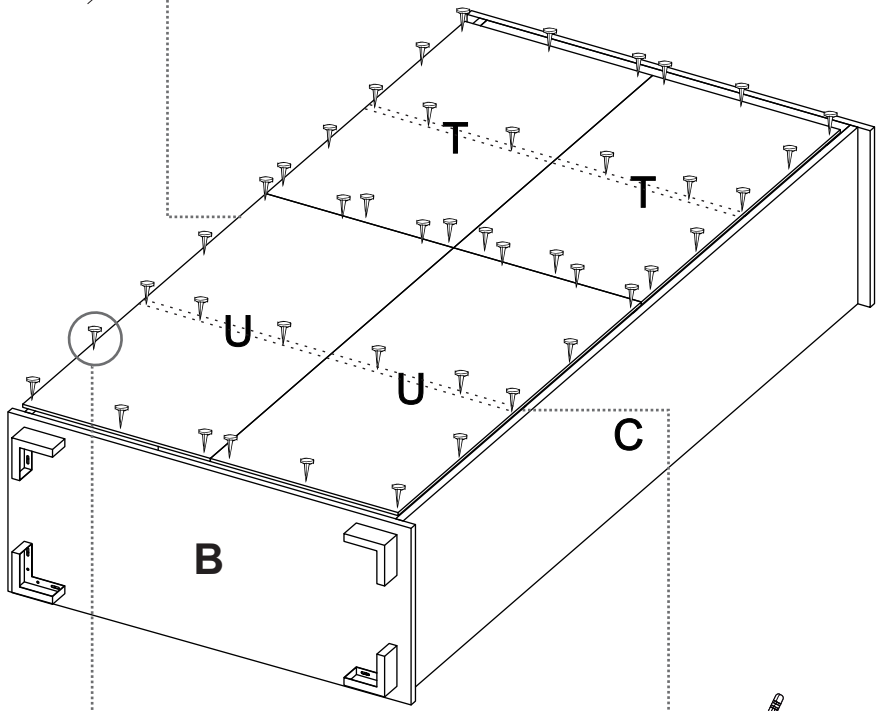

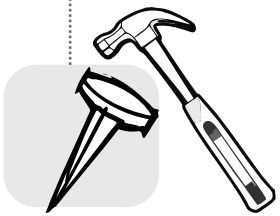

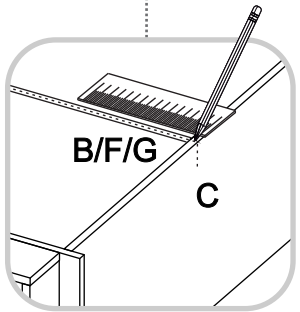

17

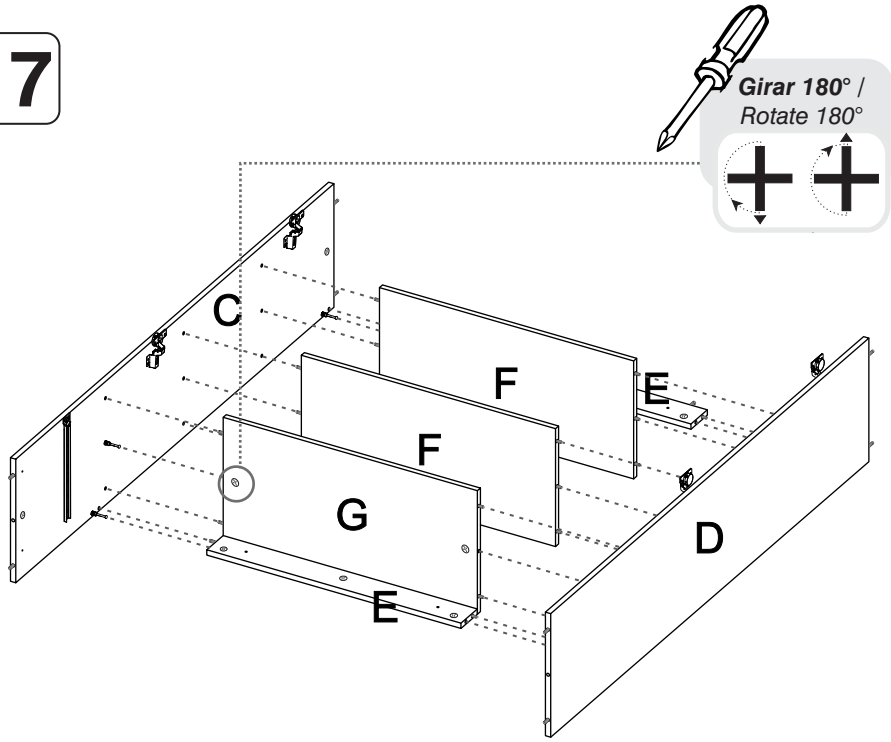

18

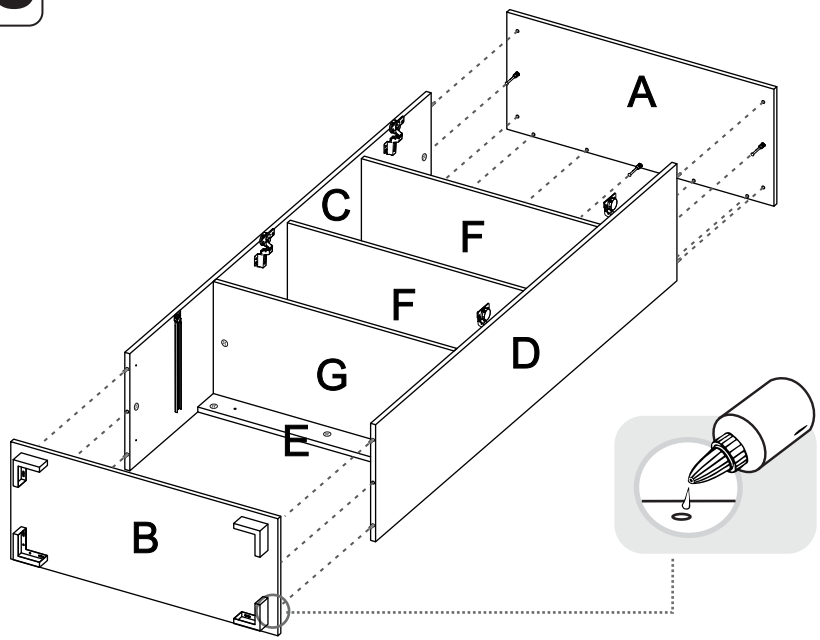

3

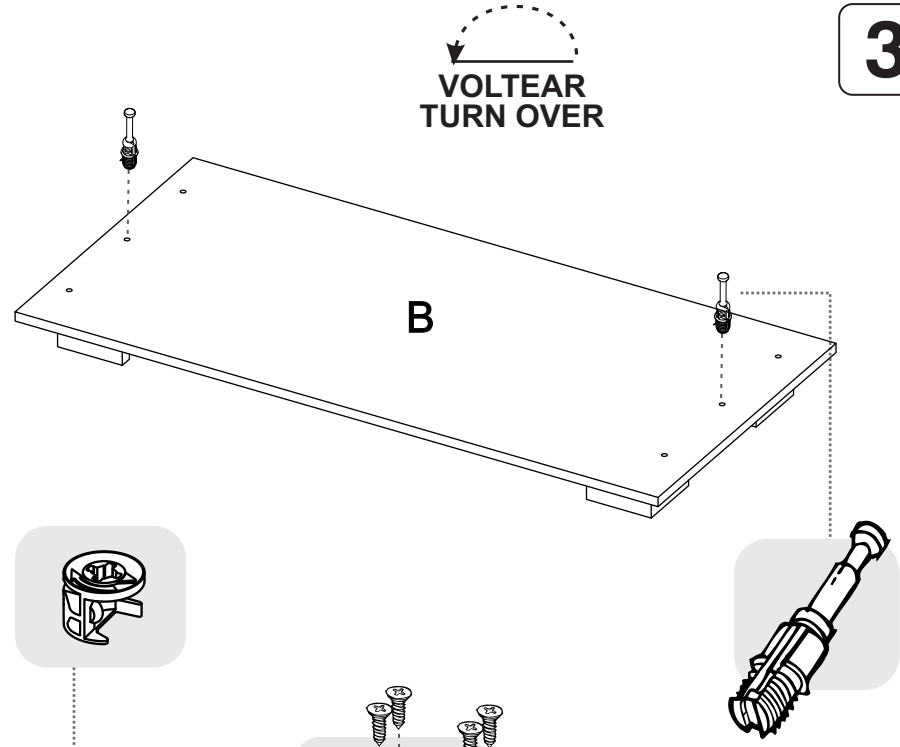

4

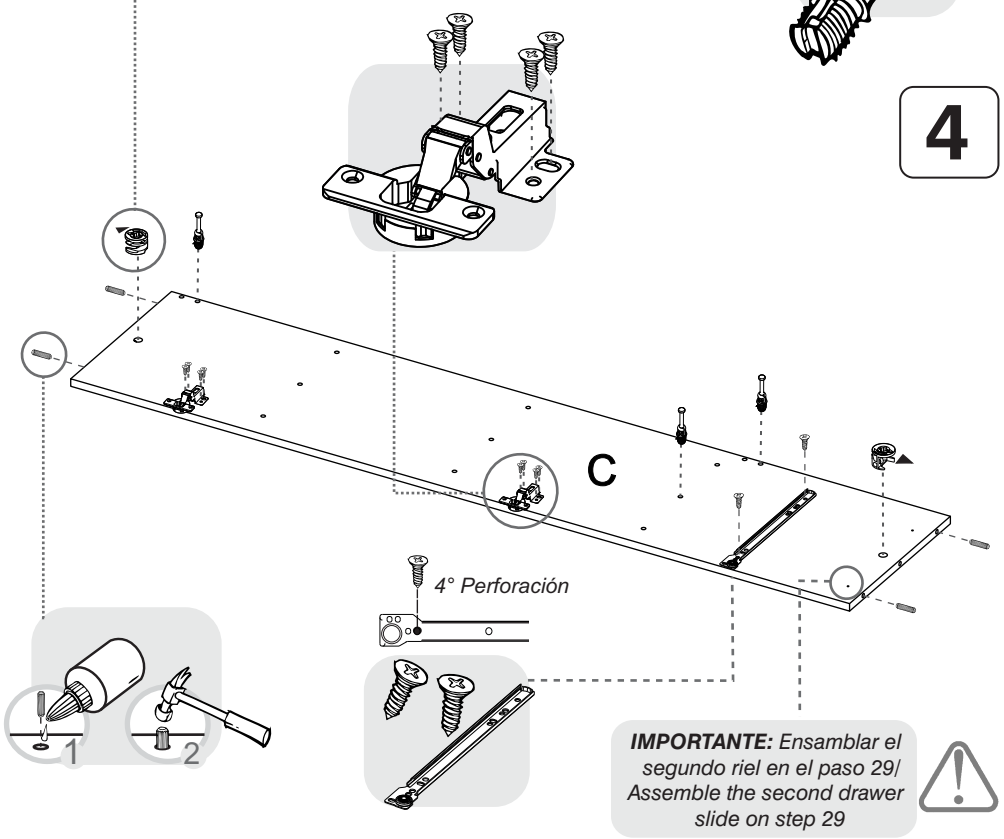

IMPORTANTE: *Ensamblar el segundo riel en el paso 29/ Assemble the second drawer slide on step 29*

5

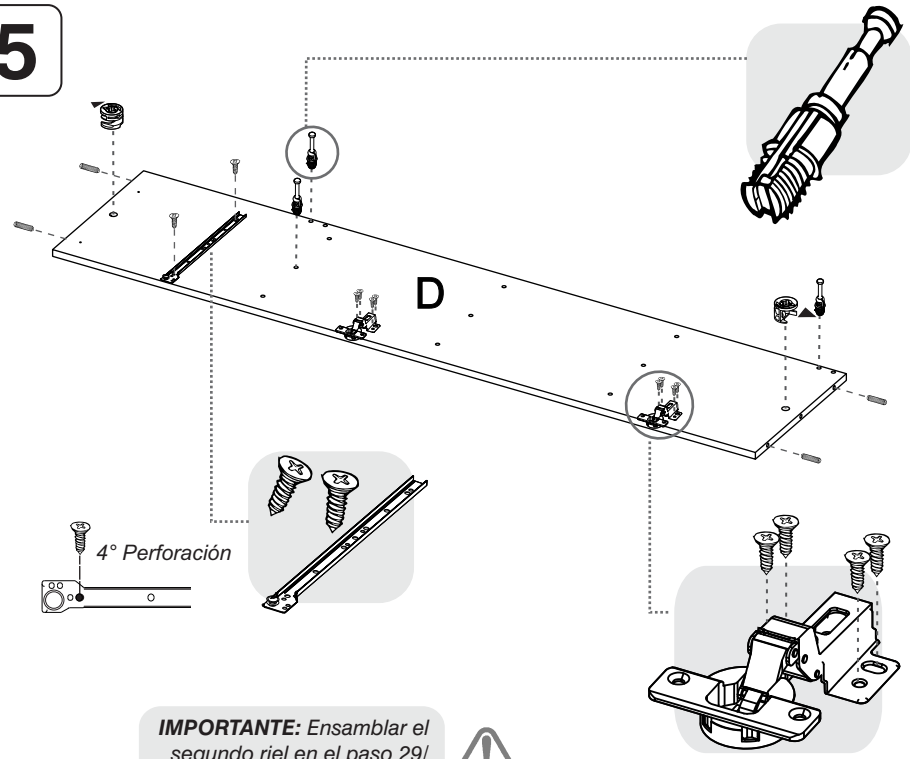

6

IMPORTANTE: *Ensamblar el segundo riel en el paso 29/ Assemble the second drawer slide on step 29*

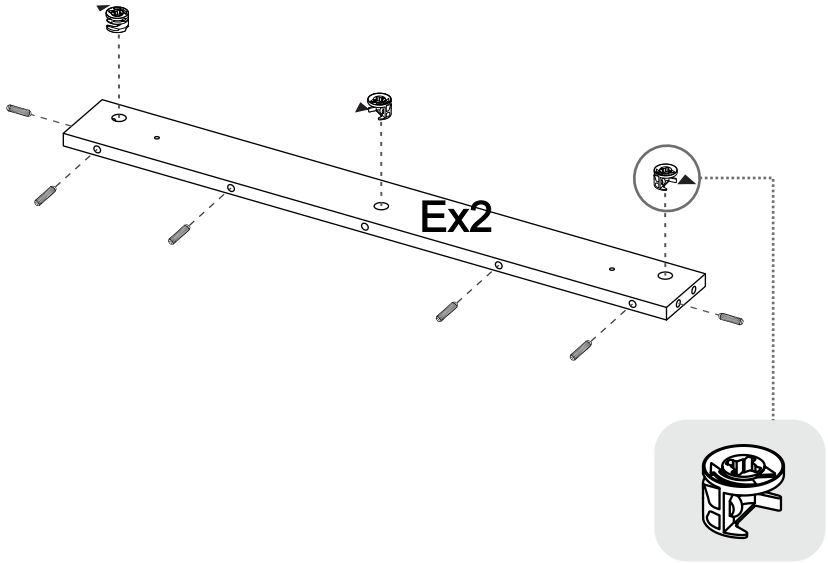

15

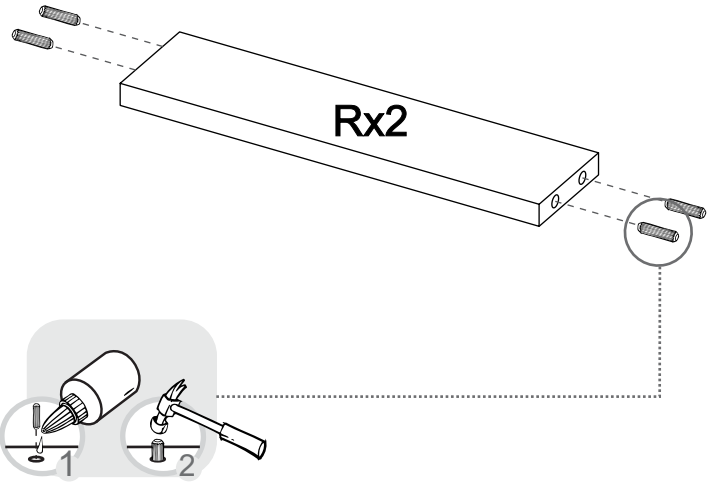

16

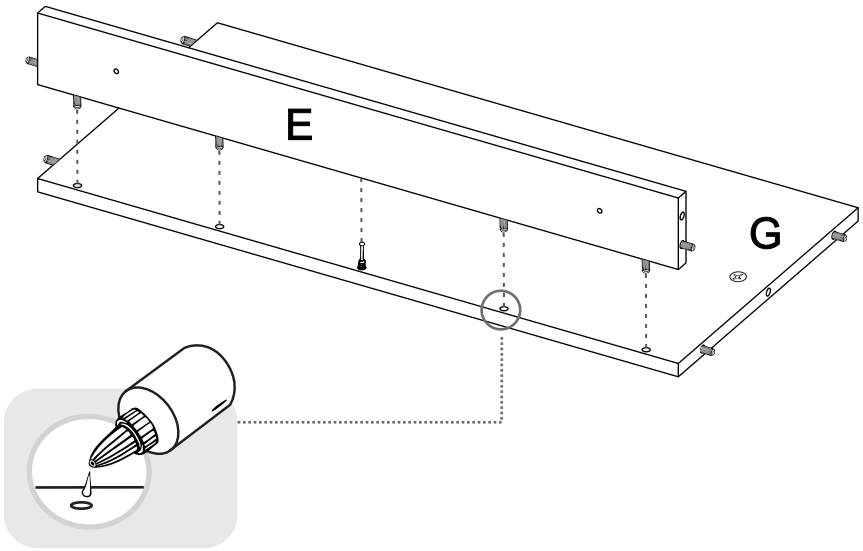

13

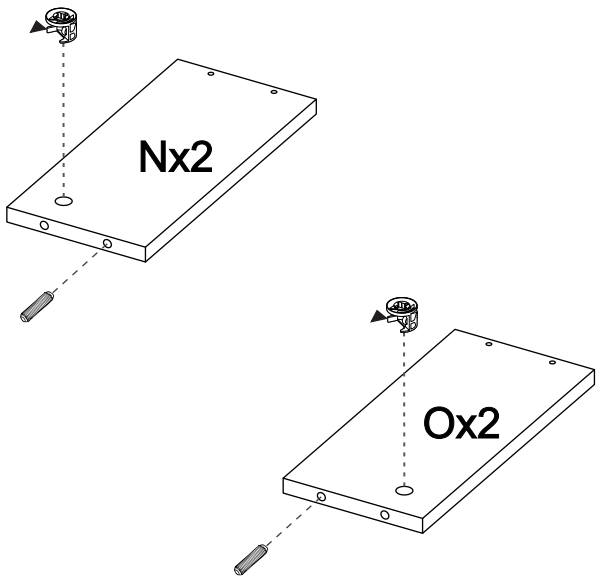

7

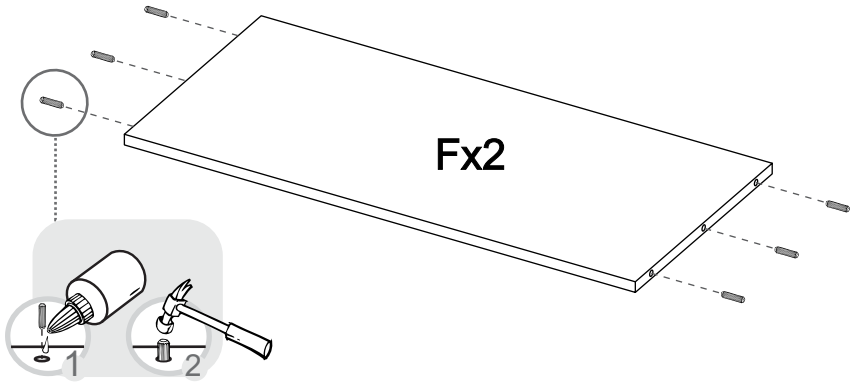

14

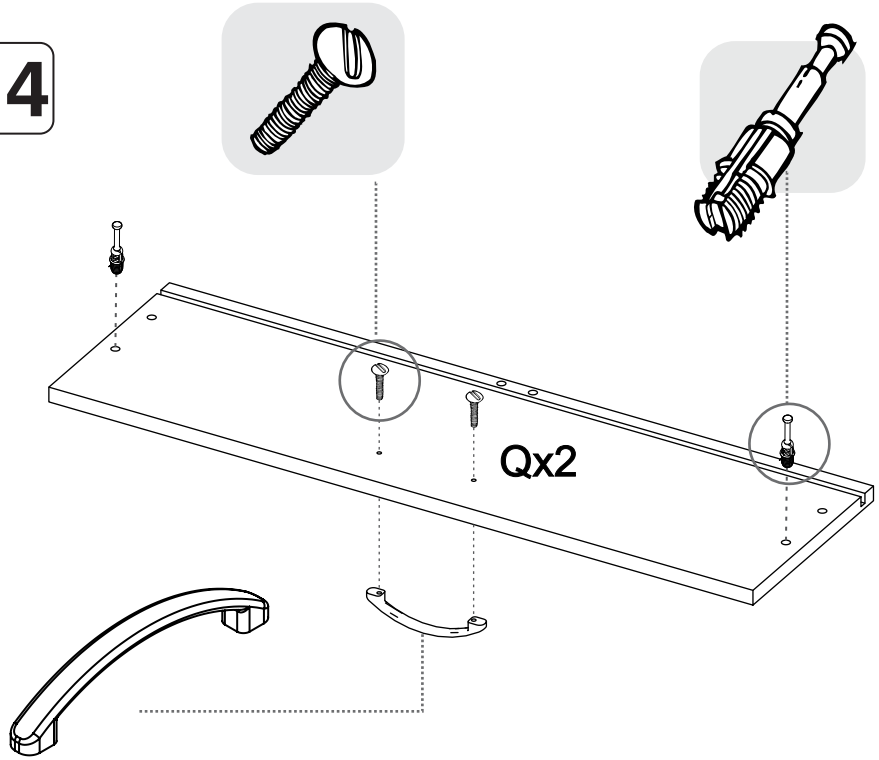

8

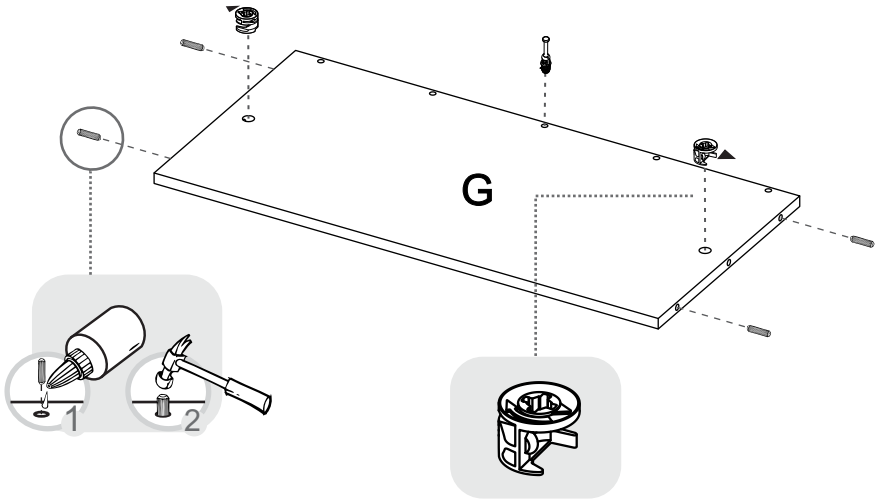

9

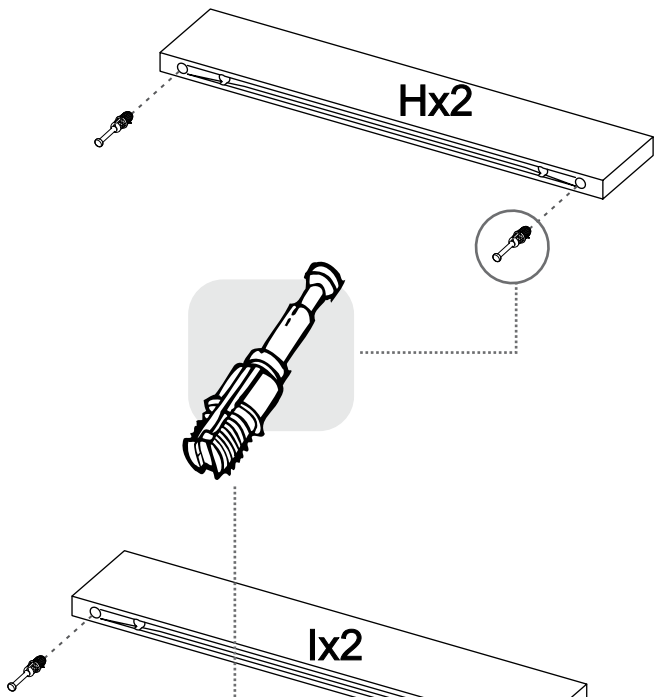

10

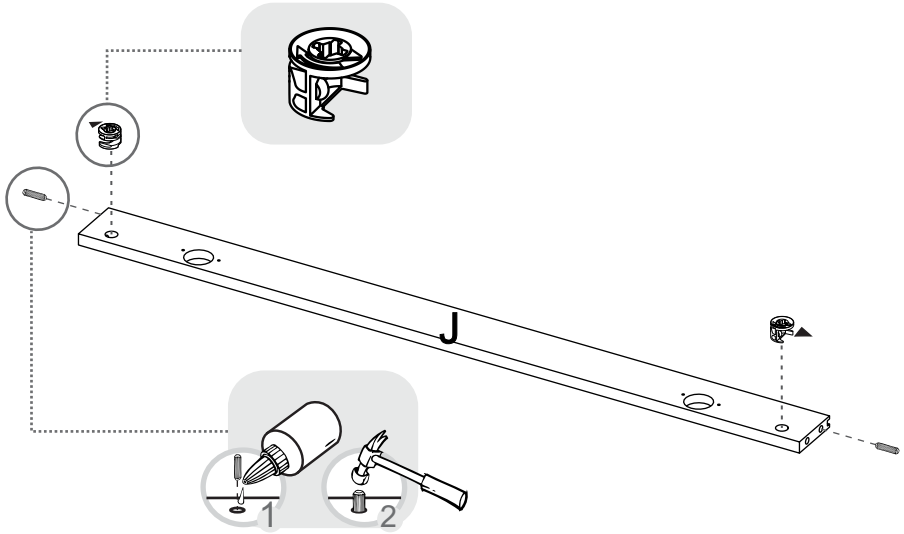

11

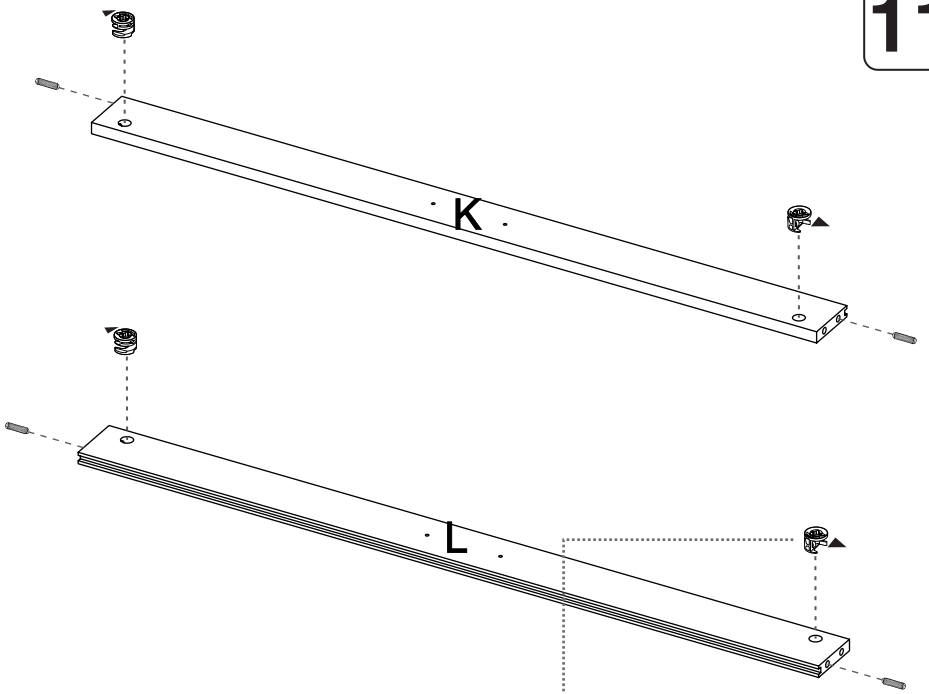

12

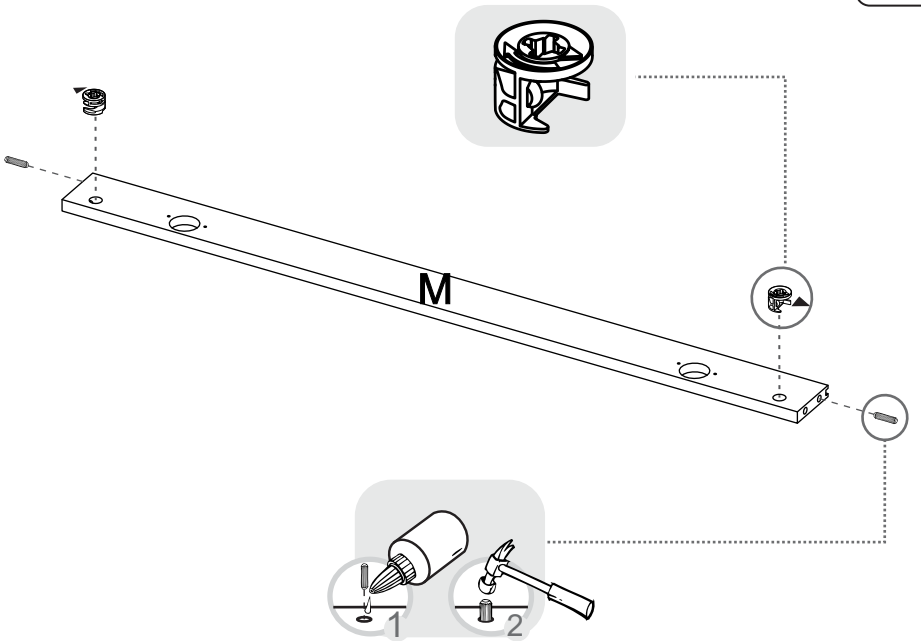

39

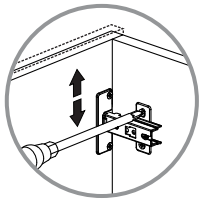

AJUSTE DE ALTURA
/ HEIGHT ADJUSTMENT

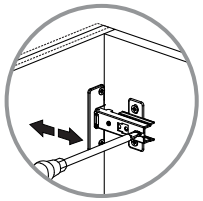

AJUSTE DE PROFUNDIDAD
/ DEPTH ADJUSTMENT

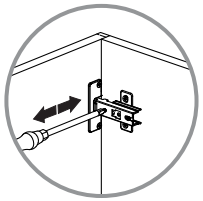

AJUSTE LATERAL
/ LATERAL ADJUSTMENT

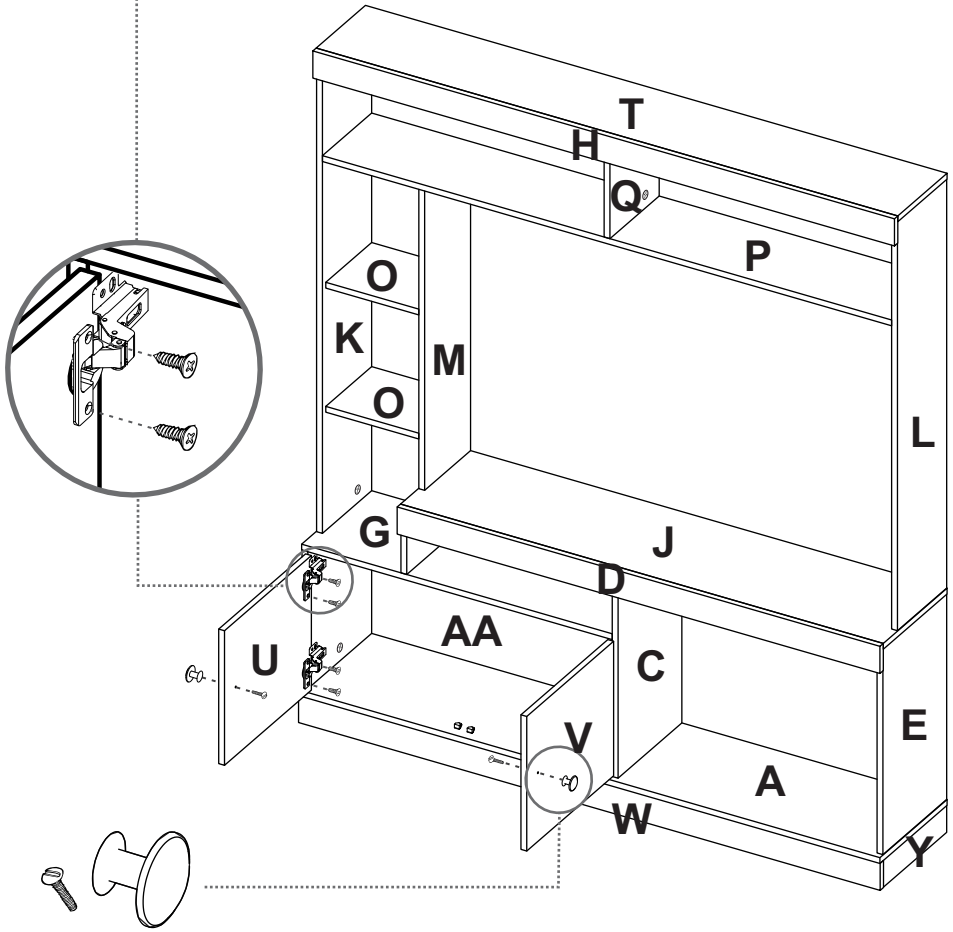



***Al finalizar el ajuste de los conectores, proceda a poner las tapas adhesivas**/ When you finish the adjustment of the connectors, proceed to put the cover tapes*

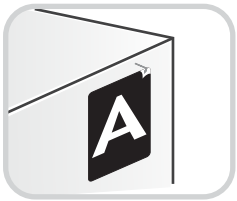

Al terminar de armar, desprenda los adhesivos (en caso de que queden residuos de pegamento, limpie la superficie con alcohol) / *After finish assembling, tear off the adhesives. (In case of glue residues, wipe them with alcohol)*

INSTRUCCIONES DE ENSAMBLE
ASSEMBLY INSTRUCTIONS

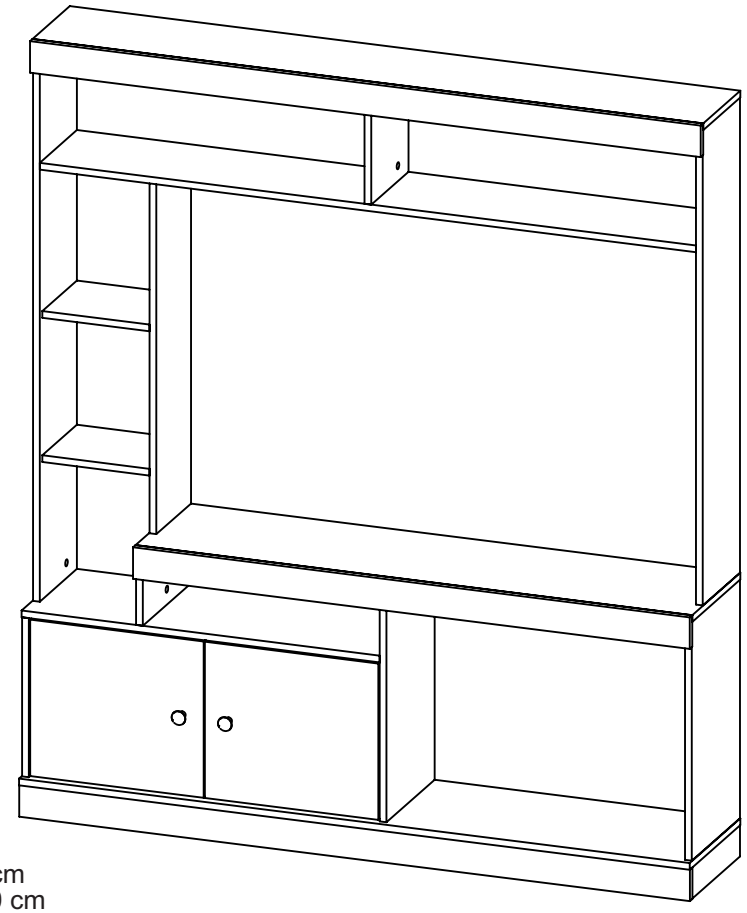

Alto/ *Height*: 170 cm
Ancho/ *Width*: 150 cm
Fondo/ *Depth*: 30,3 cm

LOTE No: _____

REF. CWC2880

By:
RTA DESIGN S.A.S.
TEL (572) 691 17 00
PBX (572) 695 91 81
CALI - COLOMBIA
www.rta.com.co

ESTANTE CLASSIC COLOR
/Classic color stand

RECOMENDACIONES IMPORTANTES
KEY RECOMMENDATIONS



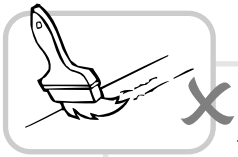

NO pinte el mueble/ Do not paint the furniture.

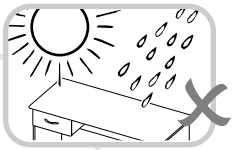

NO mojar o ubicar a la intemperie/ Don't expose to rain or direct sun.

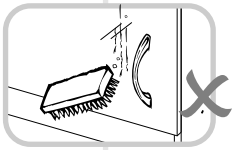

NO lavar las manijas o tiraderas con jabones o elementos abrasivos/ Don't wash handles or dumps with soap or abrasives.



NO sobrecargue el mueble. no exceda el peso de 30 kilos para gabinetes de cocina/ Do not overload the cabinet. Weight not exceeding 66LB for kitchen cabinets.

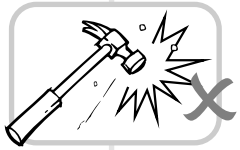

NO golpear ni martillar el mueble (hágalo sólo donde se indique)/ Don't hit or hammer the furniture (just do it where indicated).



NO permita que los niños manipulen el mueble, puede voltearse y lastimarlos/ Do not allow children to handle the cabinets or drawers.

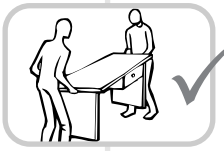

SIEMPRE levante el mueble entre dos personas, NO lo arrastre/ Do not drag thefurniture. Lift it between two people.



Limpie con paño seco y lustrador de muebles, de esta forma alarga la vida del mueble/Clean with a dry cloth. Polishing wax for furniture can be use.

HERRAJES BÁSICOS PARA MUEBLES RTA
BASIC HARDWARE FOR RTA FURNITURE

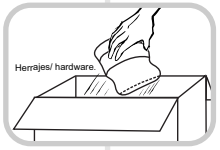

1. Abrir la caja del mueble y buscar la bolsa con los herrajes / Open the box and look for the hardware bag.

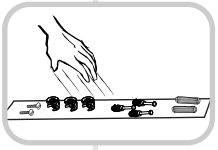

3. Separe los herrajes para facilitar su identificación durante el armado / Separate hardware for easy identification during assembly.

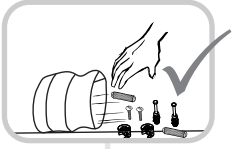

2. Abrir el paquete y comprobar que el contenido de las piezas es correcto / Open the package and verify that the content of the pieces is correct.

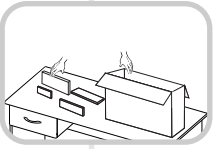

4. Arme el mueble en un lugar limpio y en una superficie plana / Assemble the furniture in a clean place and on a flat surface.

MUEBLES MODULARES, CONSTRUYENDO HOGARES
/READY TO ASSEMBLE FURNITURE, BUILDING HOMES

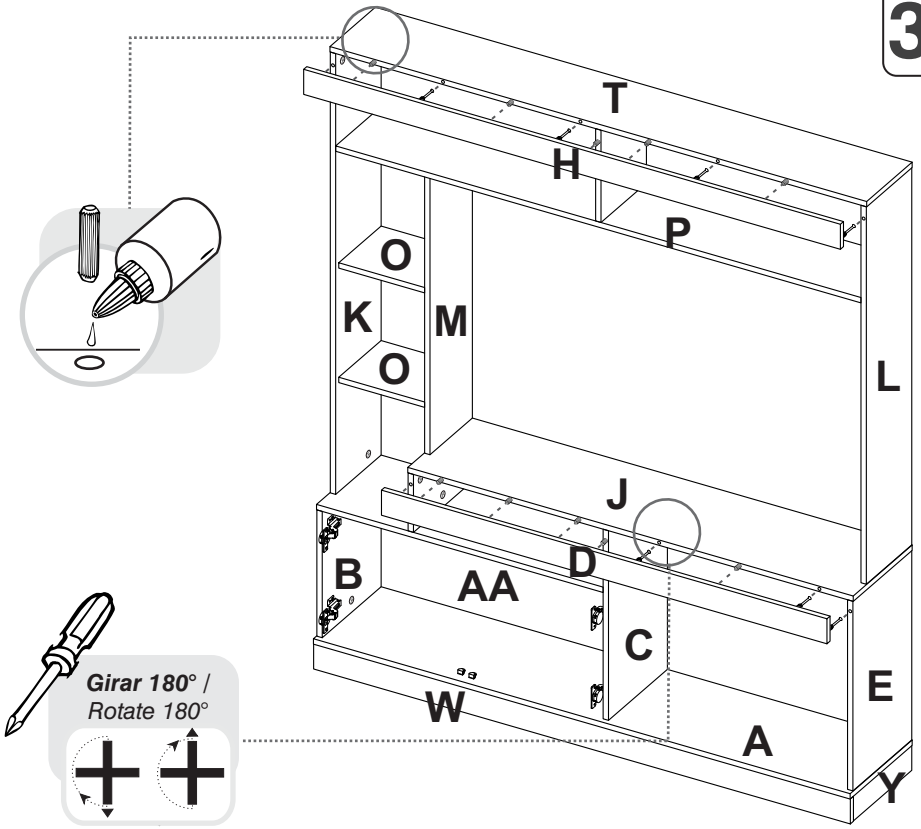

***PARED**/WALL*

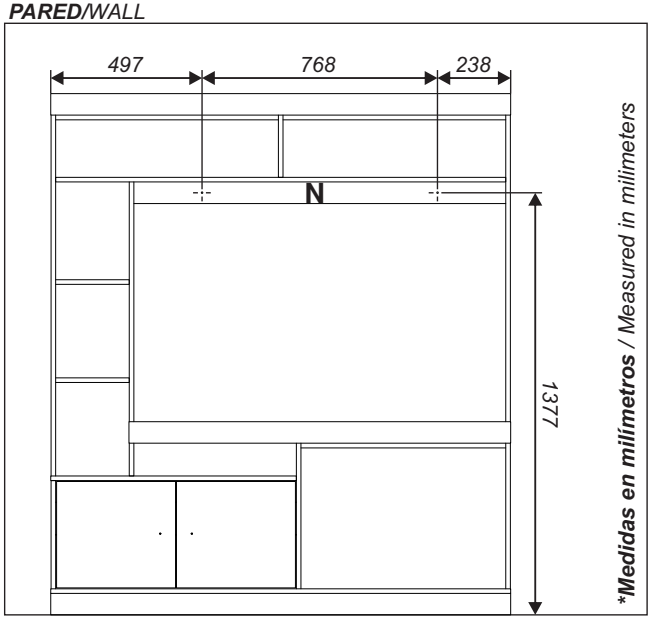



Tornillo 2" + Chazo Mariposa/
Wall Anchor

** **Herramientas NO incluidas/***
Tools not included

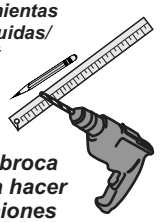

Utilizar una broca de 5/16" para hacer las perforaciones en el muro/
Use a 5/16" drill bit to drill the wall.

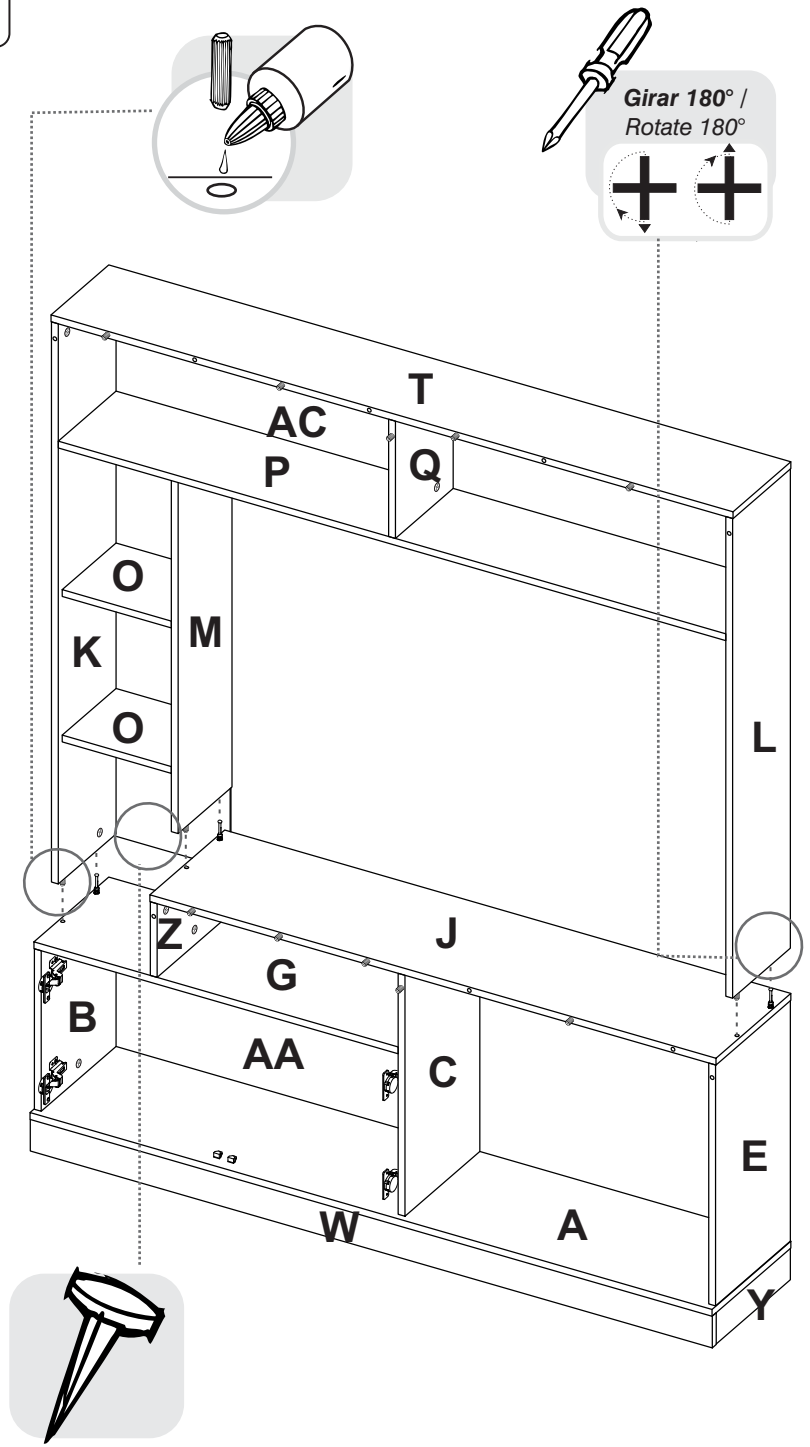

RECOMENDACIONES DE ENSAMBLE / ASSEMBLY RECOMENDATIONS

De un adecuado armado del mueble depende su buen funcionamiento.
Armed with a suitable furniture depends on its smooth functioning.

MINIFIX / CONNECTOR - DOWELS

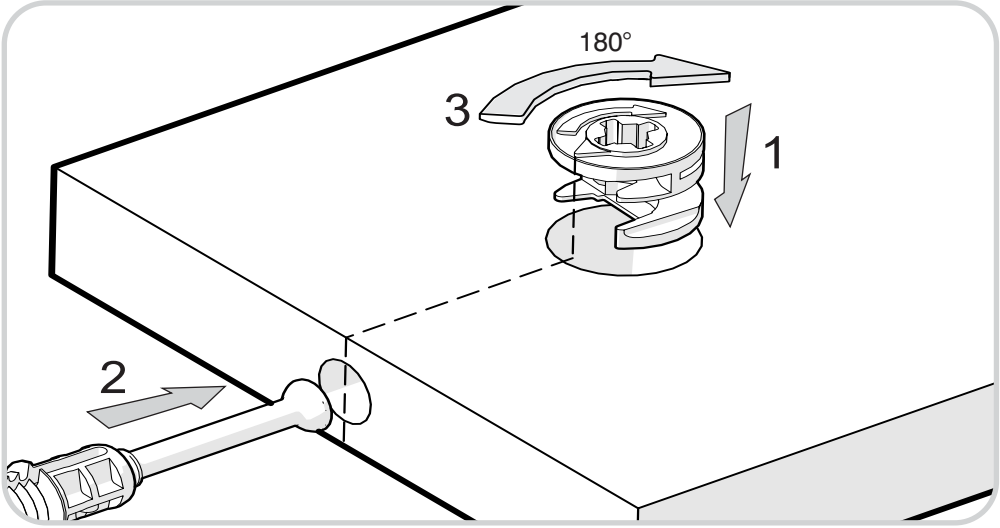



Es un herraje de unión, la cabeza esférica del perno se ubica en el centro de la caja embutida en forma de copa desde cualquier ángulo y luego se sujeta firmemente. Este permite un arme y desarme repetidamente y una unión firme que no se afloja.
It is a hardware union, spherical head of the pin is located in the center of the box embossed in the form of glass from any angle and then subject firmly. This allows for arming and disarming repeatedly and a strong union that is not loosened.

TARUGOS O TAQUETES / FLUTED DOWEL PIN

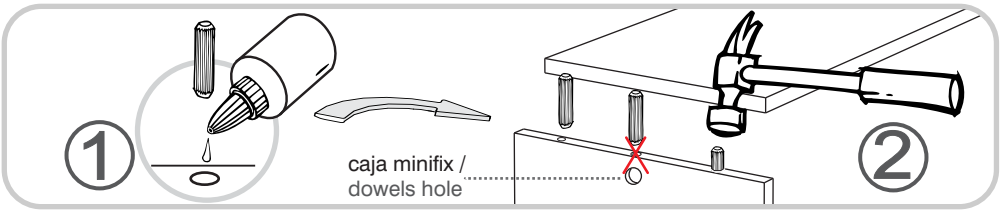

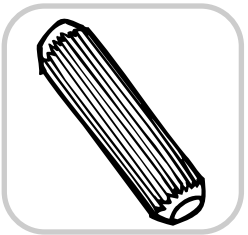

Es un pedazo de madera corto y grueso, aprox. de 5cm a 10cm, que sirve para amarrar el mueble y darle resistencia. Tenga cuidado en aplicar una gota de pegamento en cada perforación de la cara en la que se pondrá el taquete.
It is a piece of wood short and thick, aprox. 5 cm to 10 cm, which serves to tiethe cabinet and give it strength. Take care to apply a drop of glue drillingin each of the side you will be wooden pin.

RECOMENDACIONES IMPORTANTES
KEY RECOMMENDATIONS

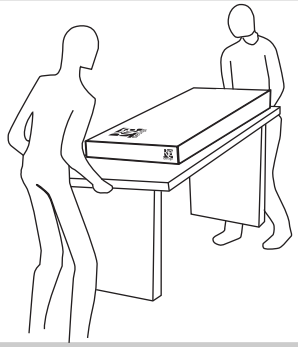

Se recomienda armar el mueble entre 2 personas o más.
it is recommended to assemble the product between 2 peopleor more.

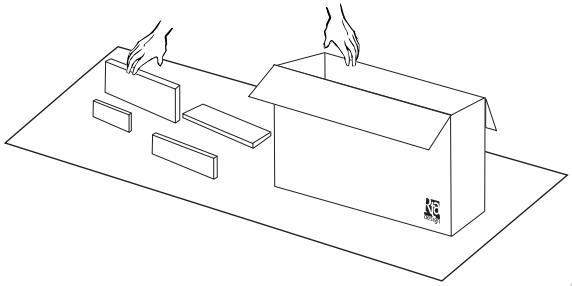

Se recomienda armar el mueble sobre la caja o una superficie lisa para no rayarlo.
it is recommended to assemble the product the box or on a flat surface for not scratch it.

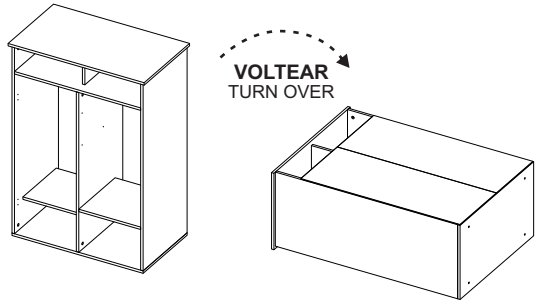

Voltear el mueble cuidadosamente para ensamblar los fondos.
carefully flip the cabinet.

MUEBLES MODULARES, CONSTRUYENDO HOGARES
/READY TO ASSEMBLE FURNITURE, BUILDING HOMES

IMPORTANTE

Voltear el mueble cuidadosamente para ensamblar el fondo/
Be careful turning over the cabinet

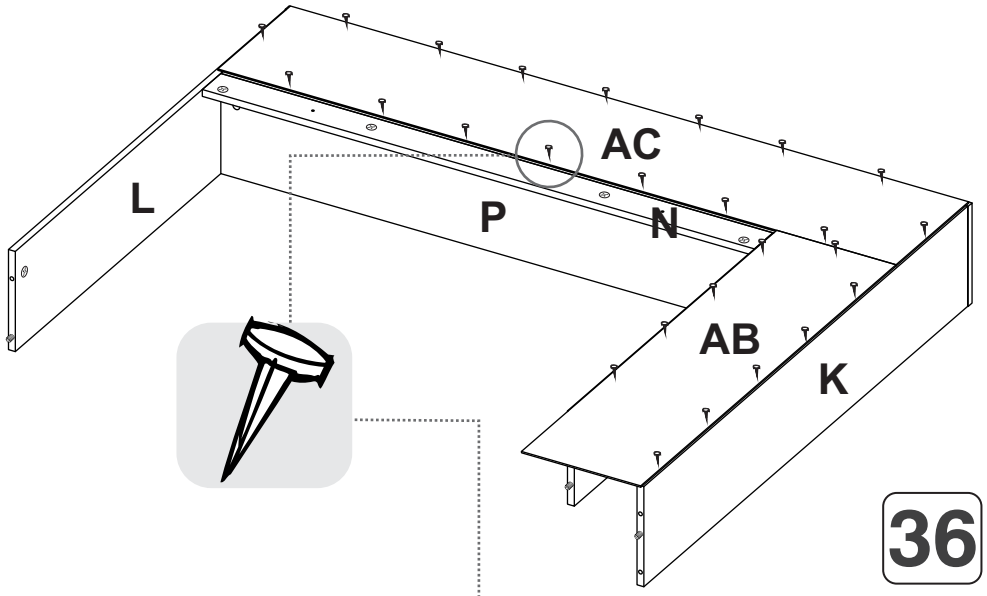

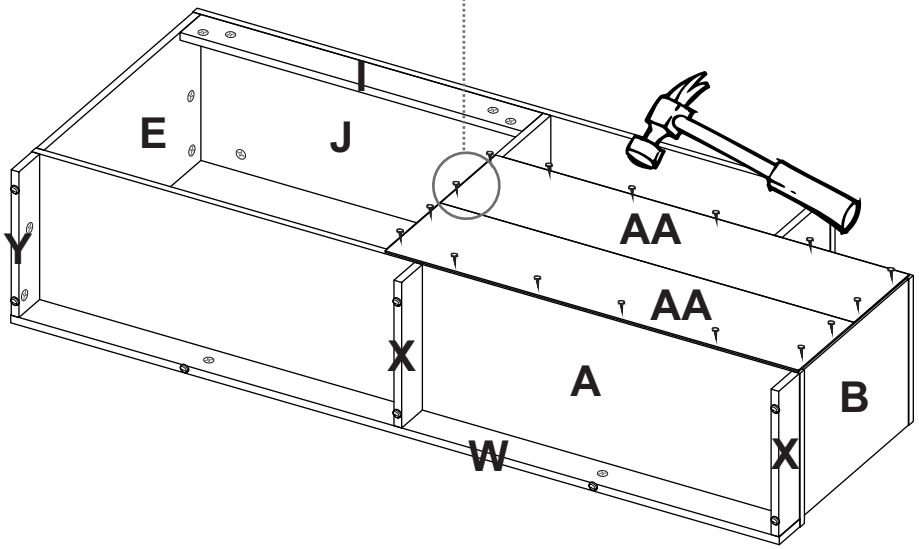

33

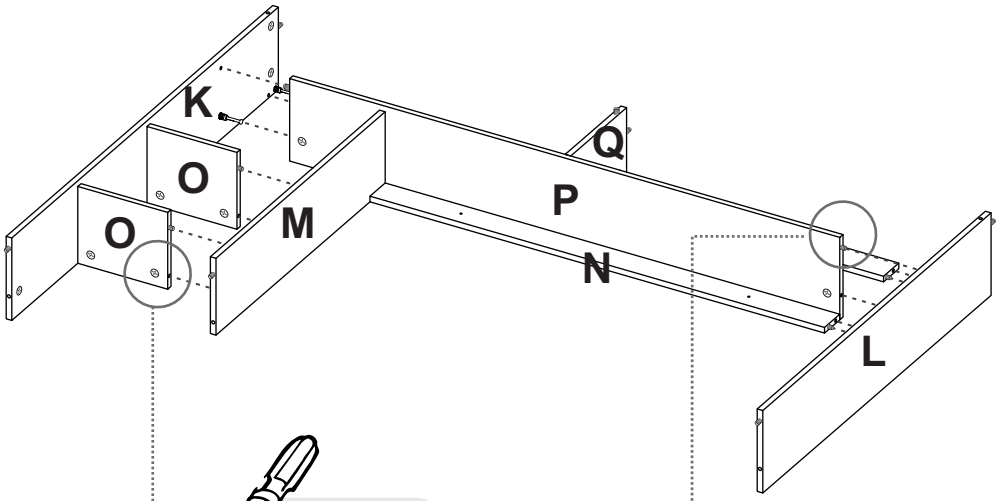

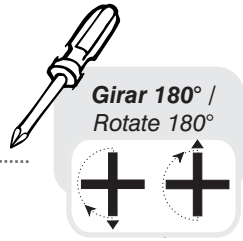

34



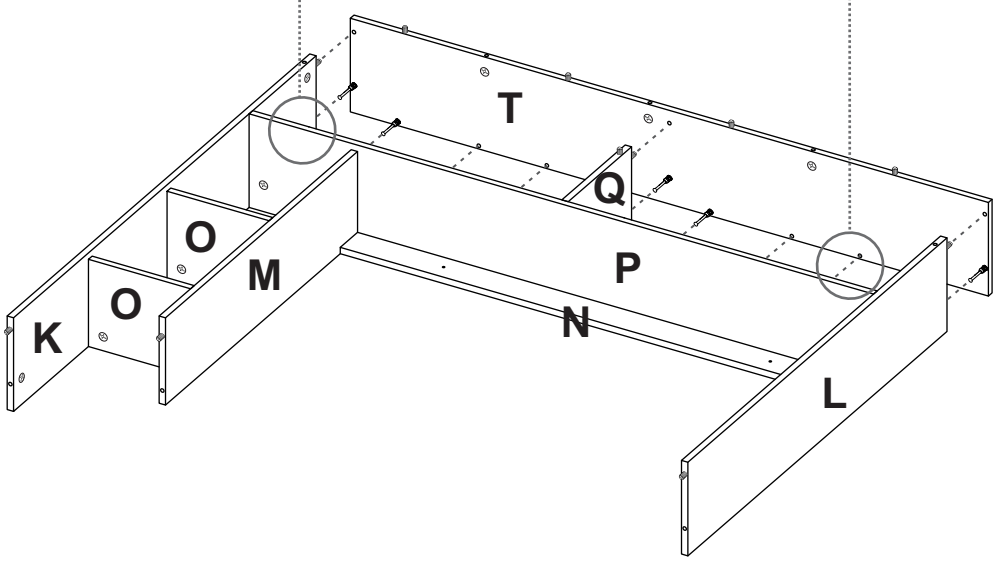

HERRAJES PARA ARMADO
ASSEMBLY HARDWARE

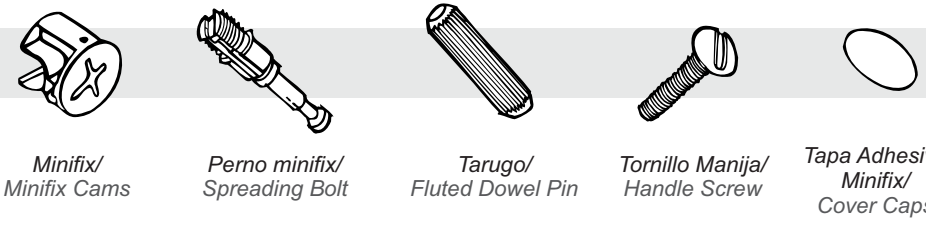

Minifix/
Minifix Cams

Perno minifix/
Spreading Bolt

Tarugo/
Fluted Dowel Pin

Tornillo Manija/
Handle Screw

Tapa Adhesiva Minifix/
Cover Caps

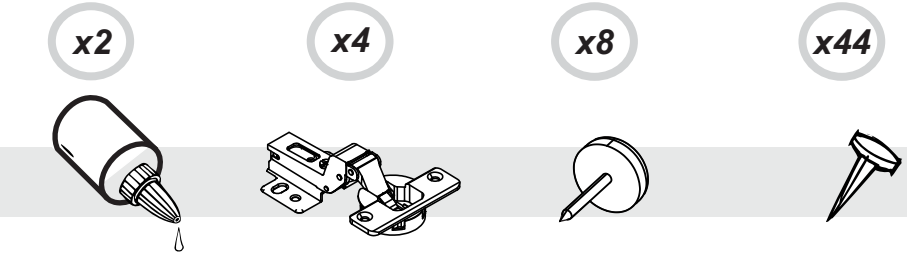

Pegante/
Glue

Bisagra Interior/
Interior Hinge

Deslizador Puntilla/
Nail-On Glide

Puntillas/
Nails

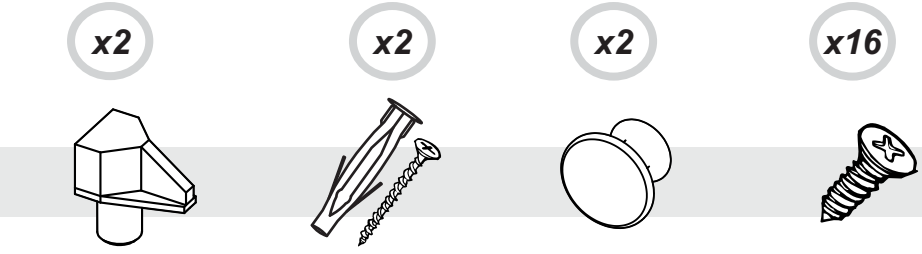

Soporte Entrepaño/
Shelf Support

Tornillo 2" +
Chazo Mariposa/
Wall Anchor

Botón/
Door Knob

Tornillo Lámina/
Sheet Screw

IMPORTANTE

TENER PRECAUCIÓN AL ABRIR LA BOLSA DE HERRAJES PARA NO EXTRAVIAR NINGUNO. COMPRUEBE QUE EL CONTENIDO DE LAS PIEZAS SEA EL CORRECTO. EN CASO QUE FALTE ALGUNA PIEZA O ESTE DEFECTUOSA DEVUELVA LAS PIEZAS AL ALMACÉN CON SU FACTURA PARA EFECTUAR EL CAMBIO DE LAS PIEZAS Y/O LOS HERRAJES LO MÁS PRONTO POSIBLE./ *PLEASE BE CAUTIOUS WHEN OPENING THE HARDWARE BAG TO NOT LOSE ANY. CHECK THE CONTENTS OF THE PARTS ARE CORRECT. IF ANY PART IS MISSING OR DEFECTIVE PLEASE RETURN THE PARTS TO THE STORE WITH THE PRODUCT INVOICE ATTACHED TO MAKE EFECTIVE THE REPLACEMENT OF THE DEFECTIVE PIECES OR WARDWARE AS SOON AS POSSIBLE.*

PIEZAS DE ARMADO
ASSEMBLY PARTS

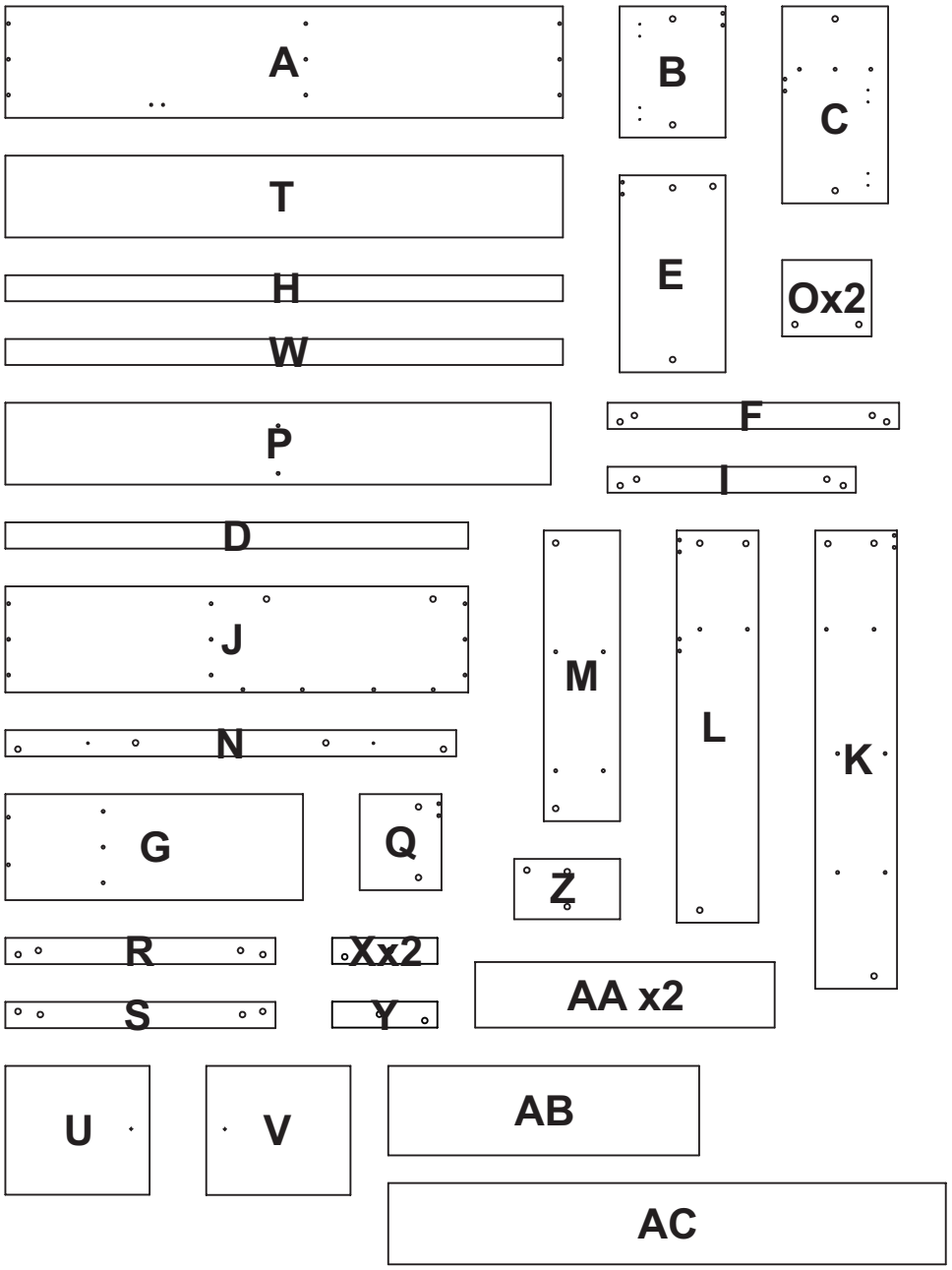

ANTES DE EMPEZAR A ARMAR EL MUEBLE LEA DETENIDAMENTE LAS INSTRUCCIONES. SE RECOMIENDA ARMAR EL MUEBLE SOBRE LA CAJA O SOBRE UNA SUPERFICIE LISA Y CUBIERTA, PARA NO RAYARLO / *BEFORE STARTING TO ASSEMBLE THE FURNITURE, CAREFULLY READ THE INSTRUCTIONS. IT IS RECOMMENDED TO ASSEMBLE THE FURNITURE ON THE BOX OR ON A FLAT AND COVERED SURFACE IN ORDER TO NOT SCRATCH THE PRODUCT.*

IMPORTANTE

31

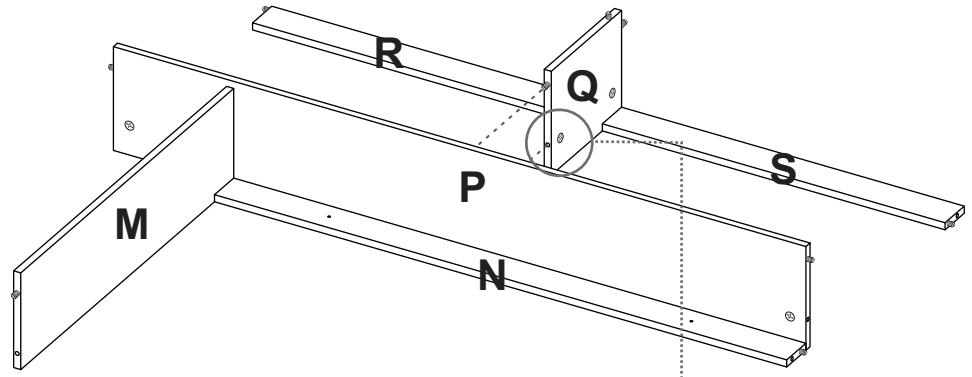

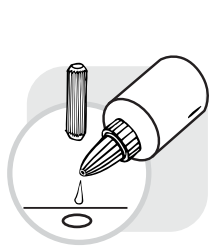

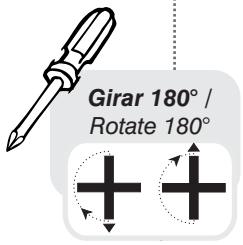

32

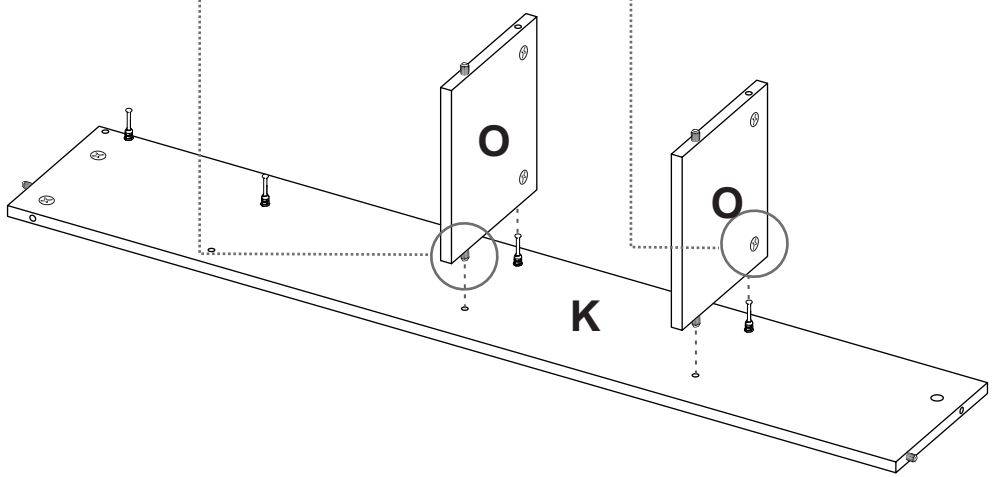

29

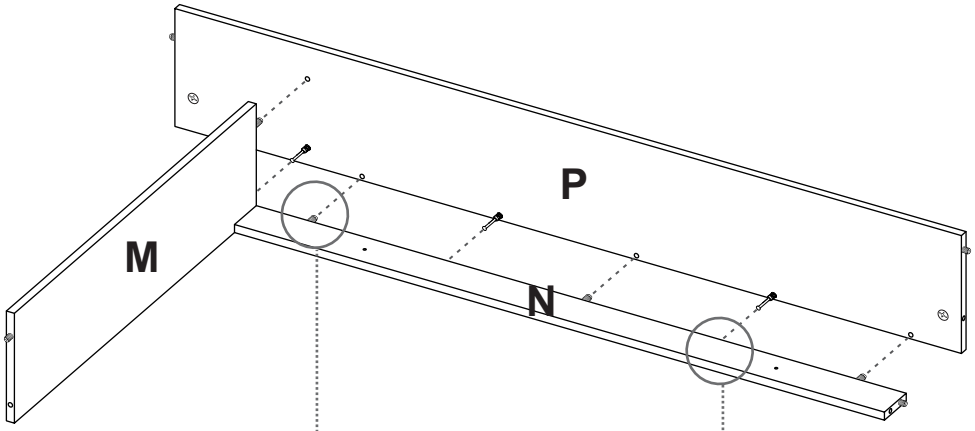

30





***Girar 180°** /*
Rotate 180°

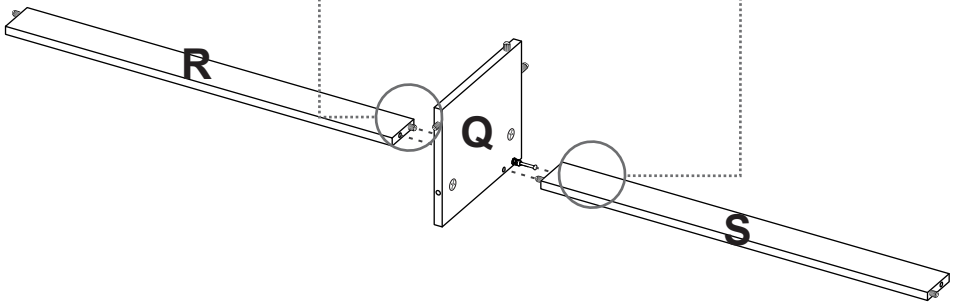

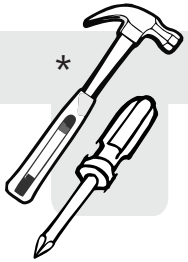

* ***(Herramientas NO incluidas)*** **Tools NOT Included*

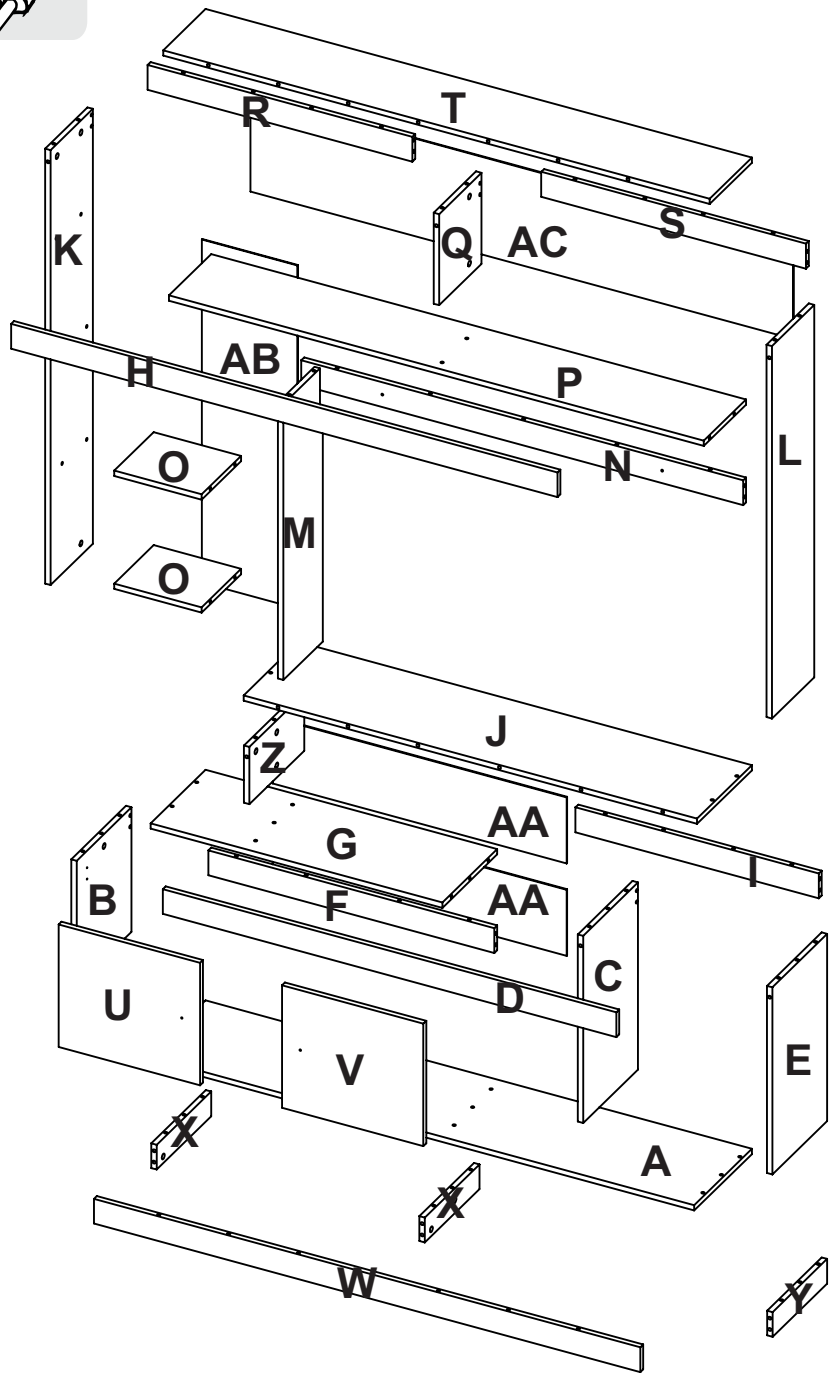

1

SE RECOMIENDA ARMAR EL MUEBLE ENTRE DOS PERSONAS /
IT IS RECOMMENDED TO ASSEMBLE THE PRODUCT BETWEEN TWO PEOPLE

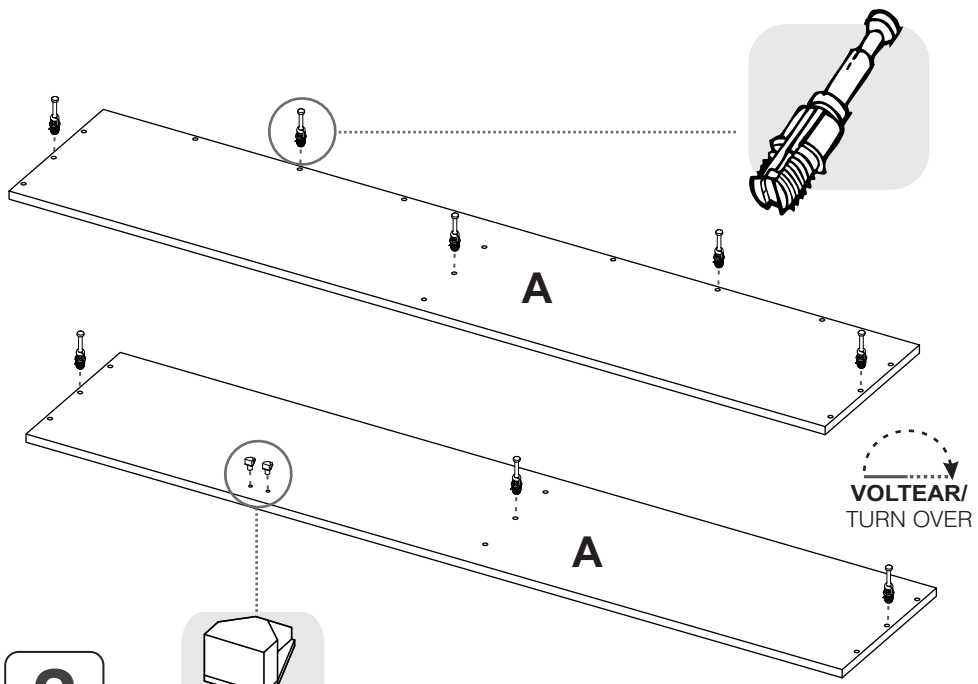

2

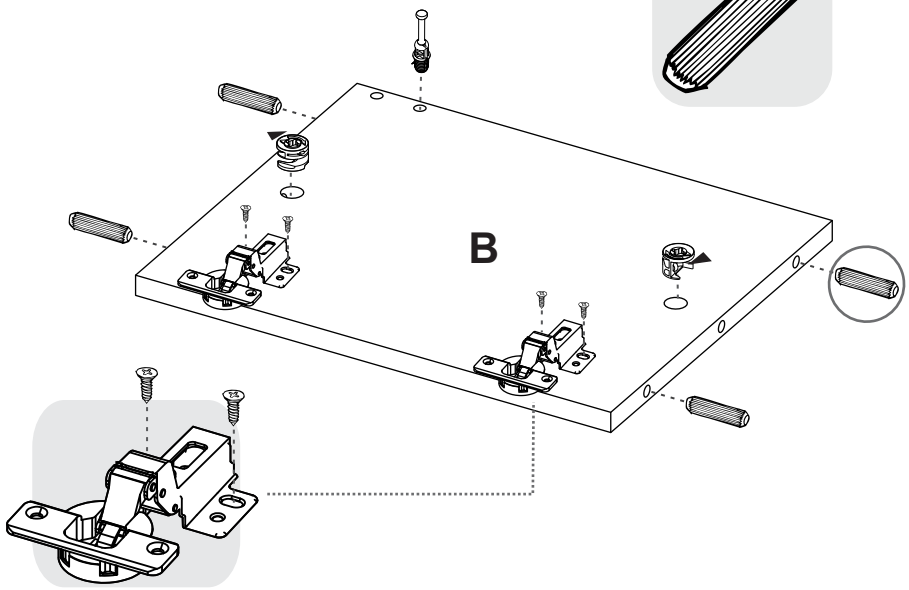

27

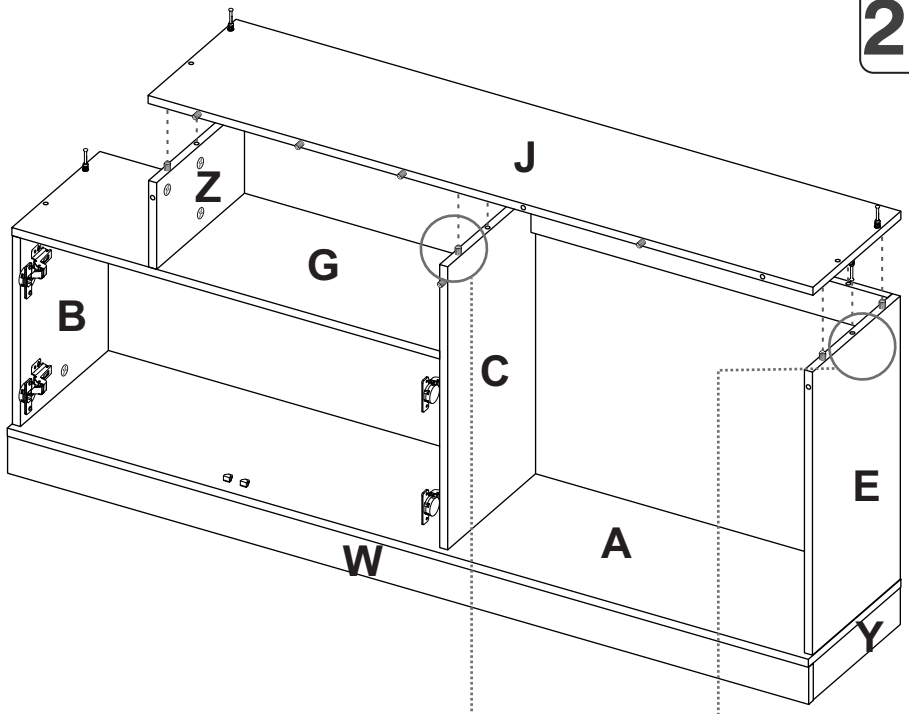

28

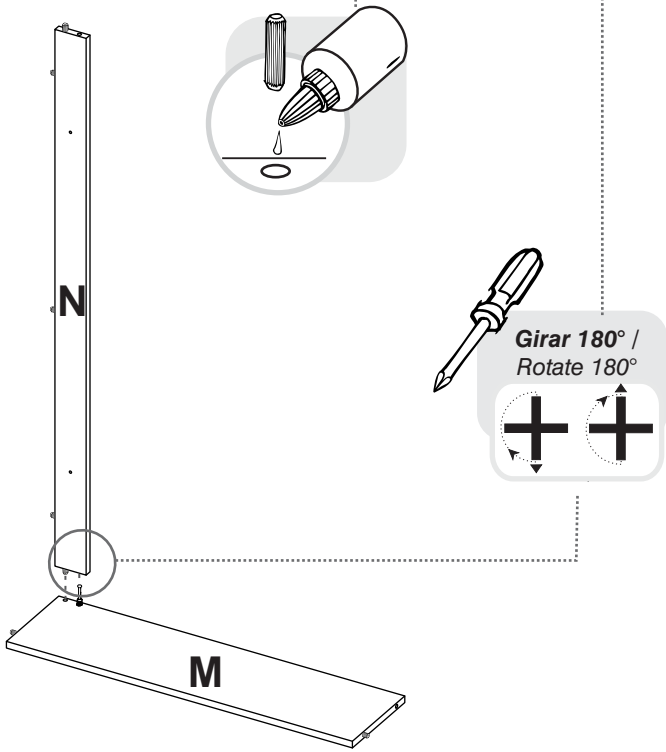

25

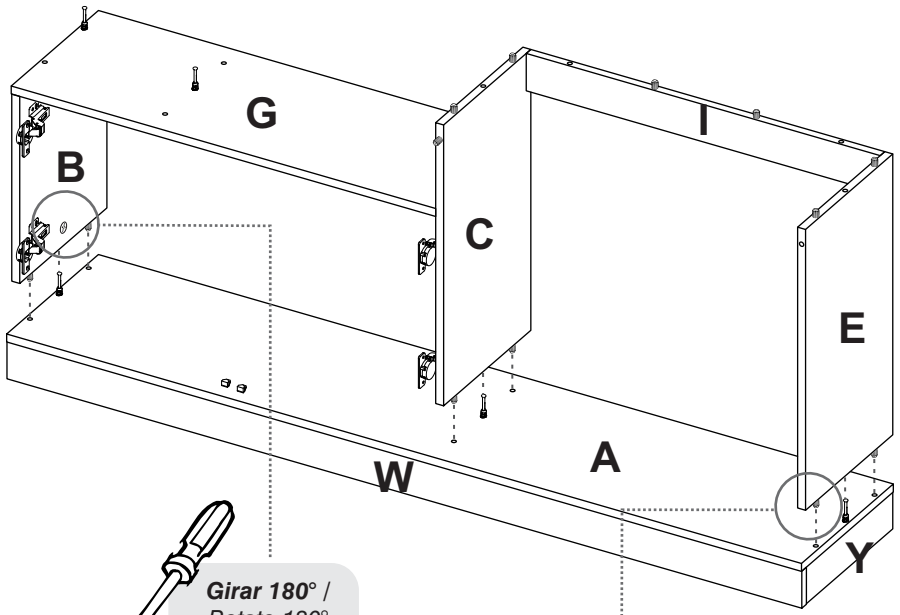
G
I
B
C
E
W
A
Y

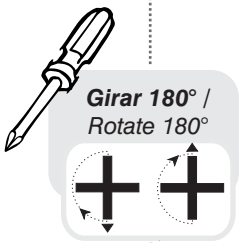
Girar 180° /
Rotate 180°



26

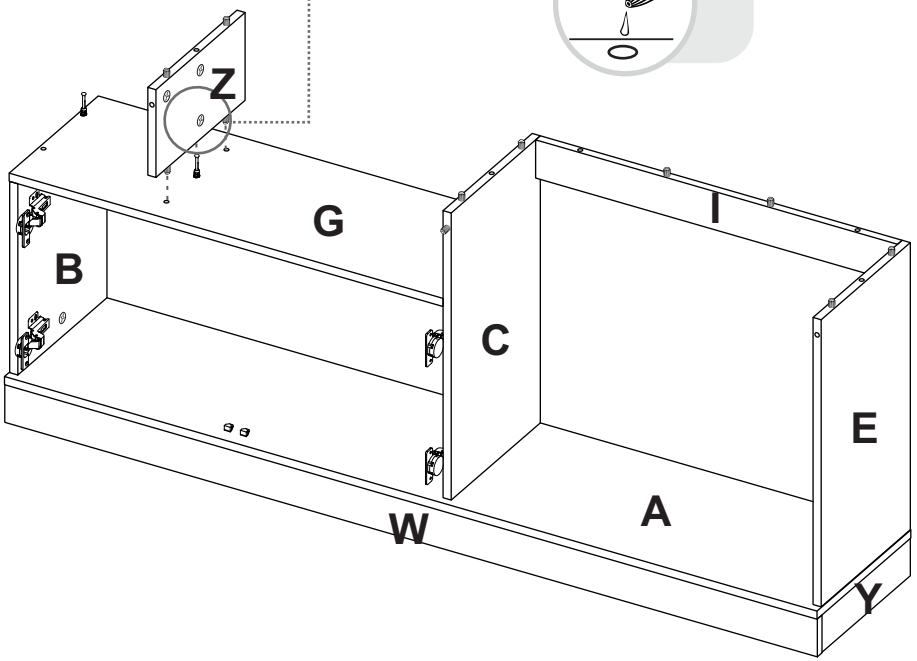
Z
G
I
B
C
E
W
A
Y

3

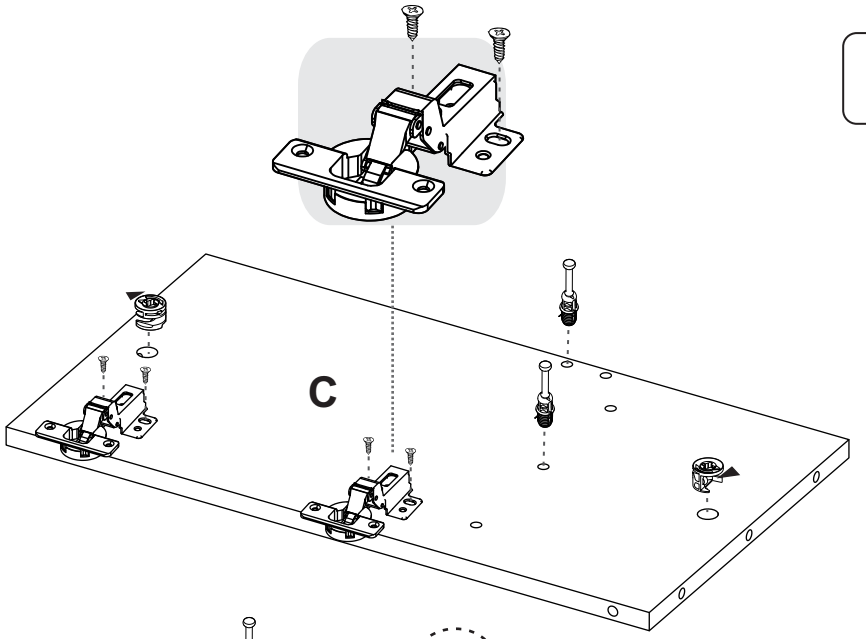
C

4

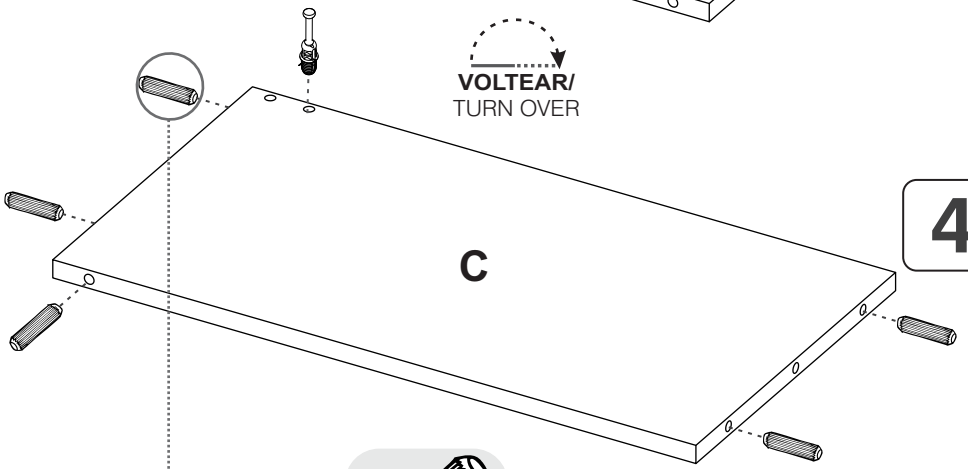
VOLTEAR/
TURN OVER
C

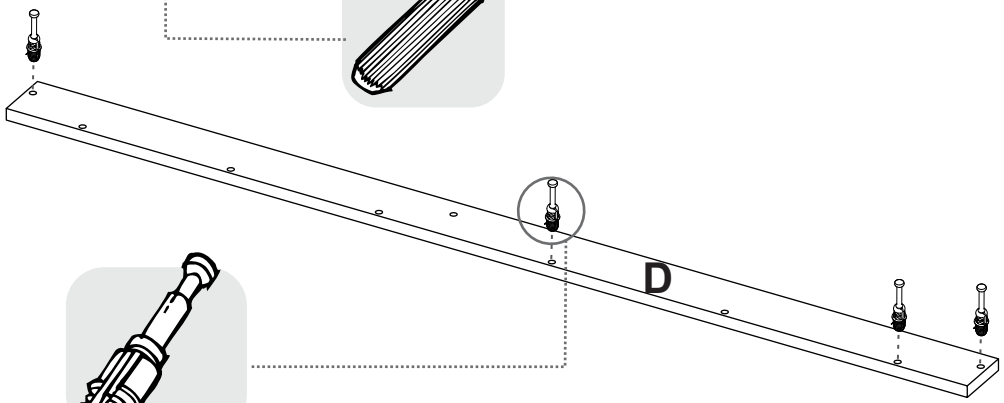
D

5

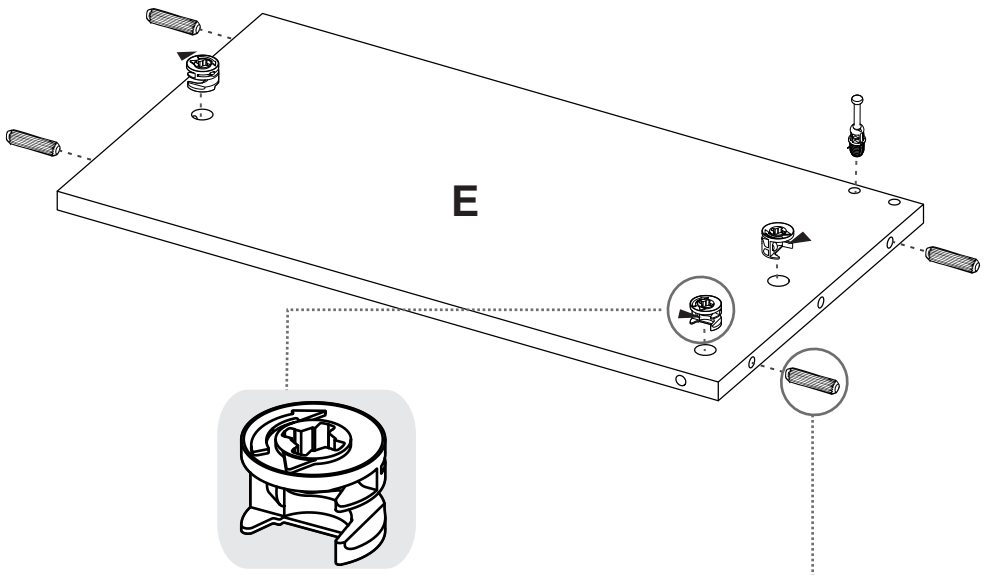

6

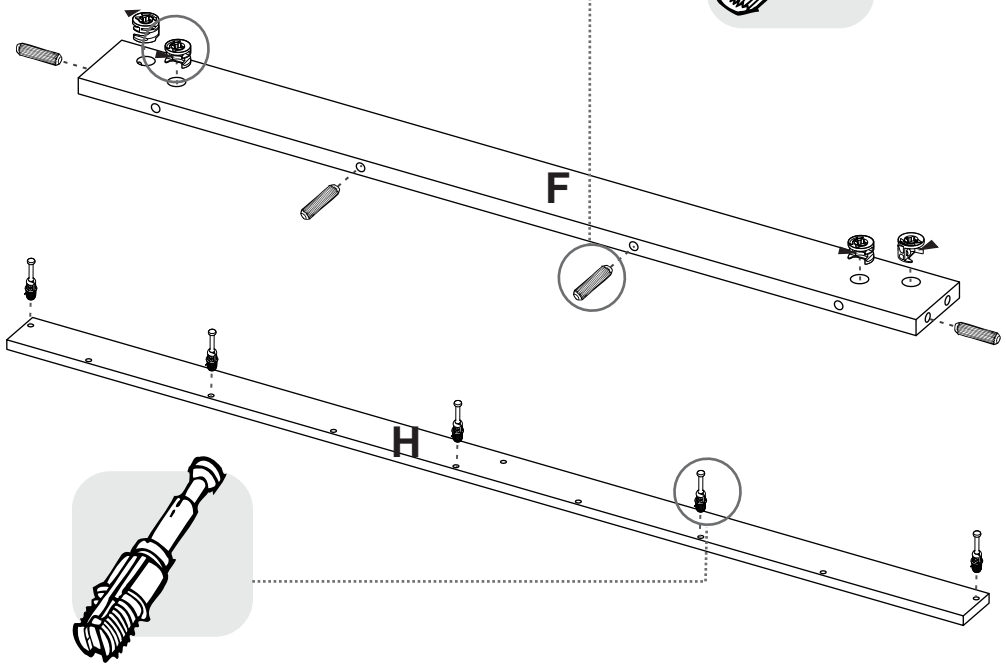

23

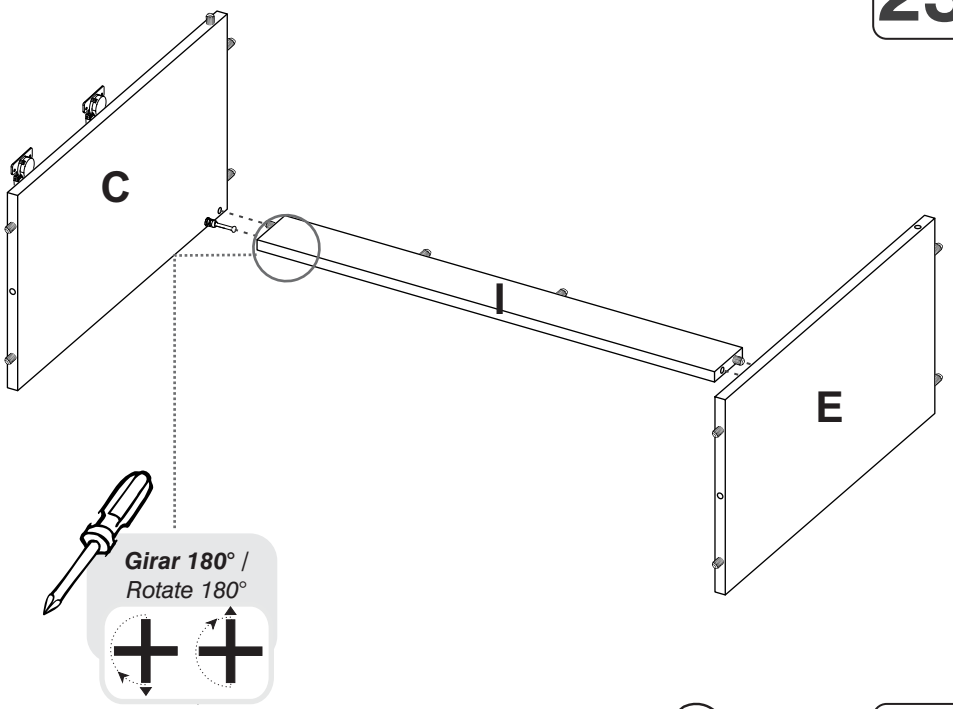

24

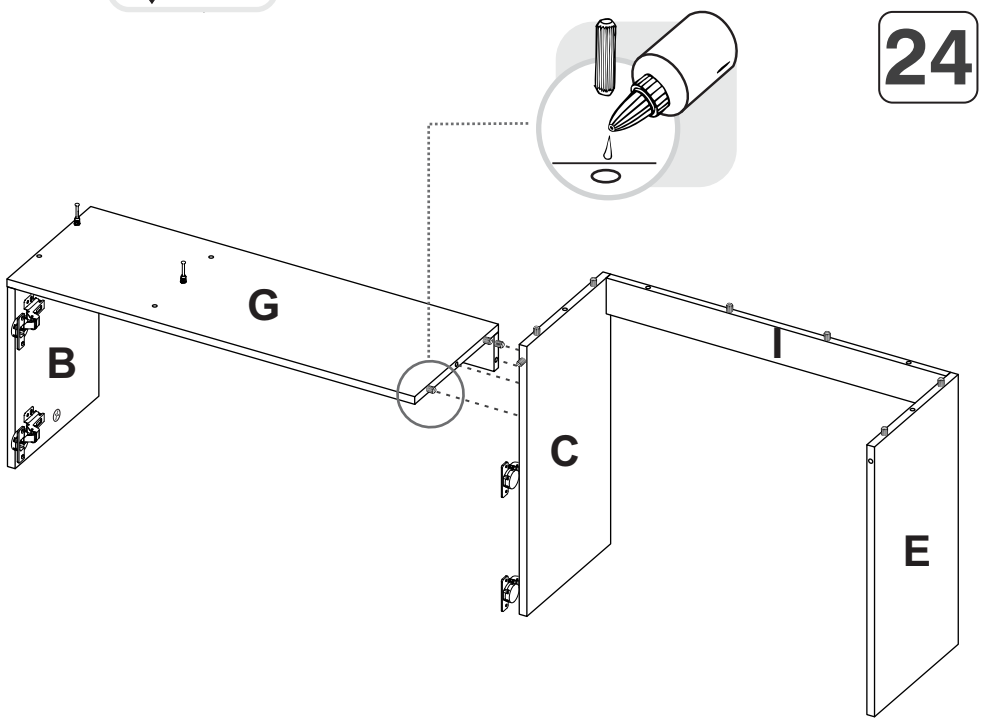

21

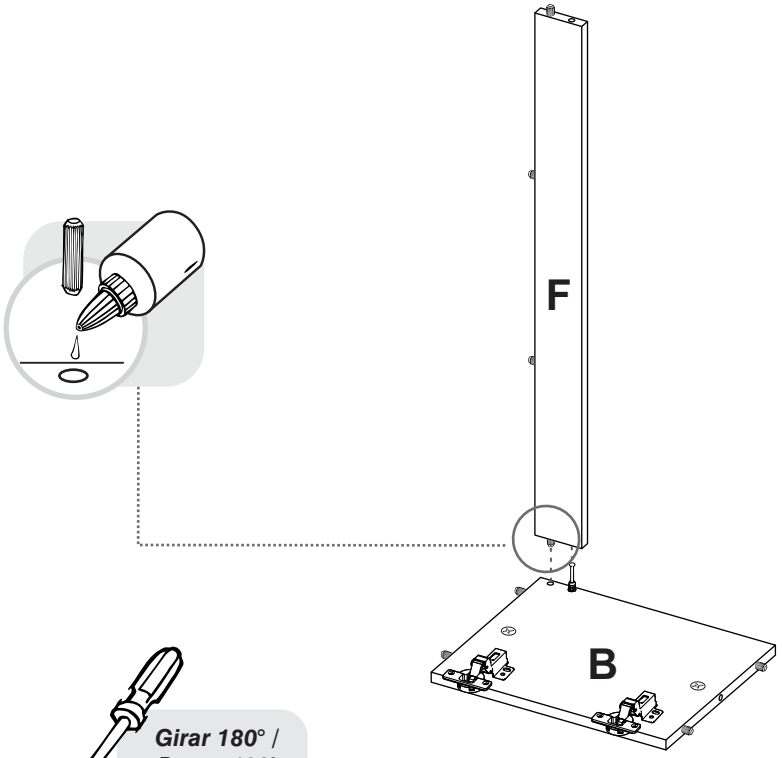

22

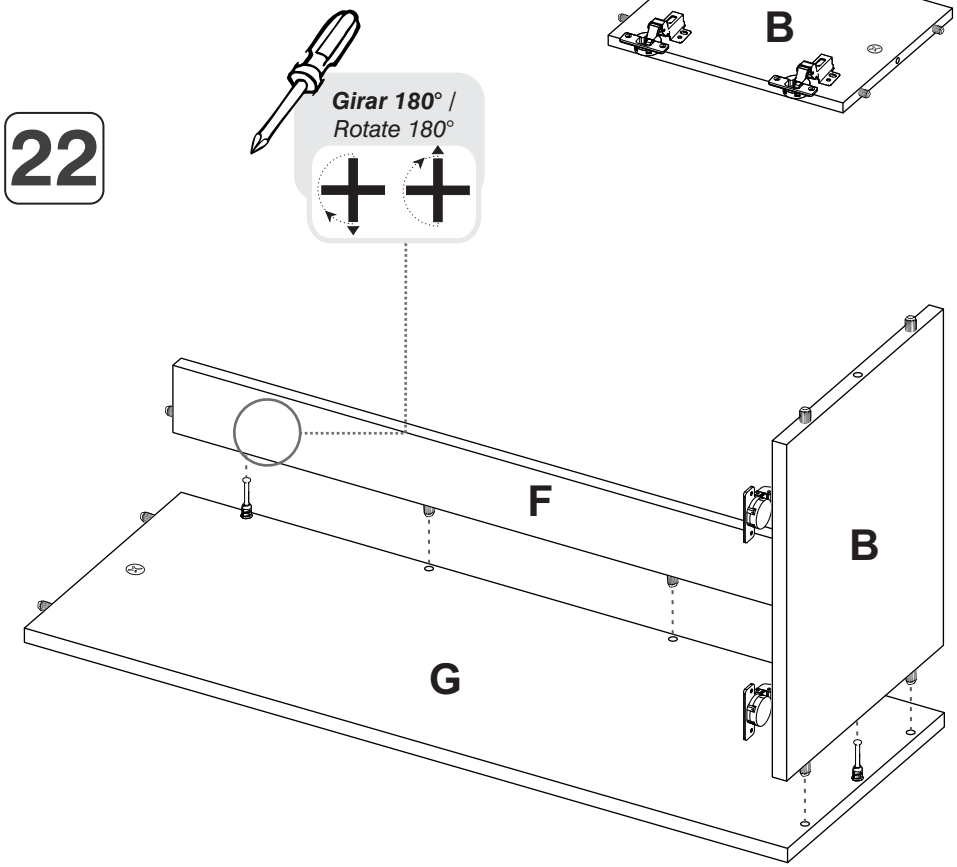

7

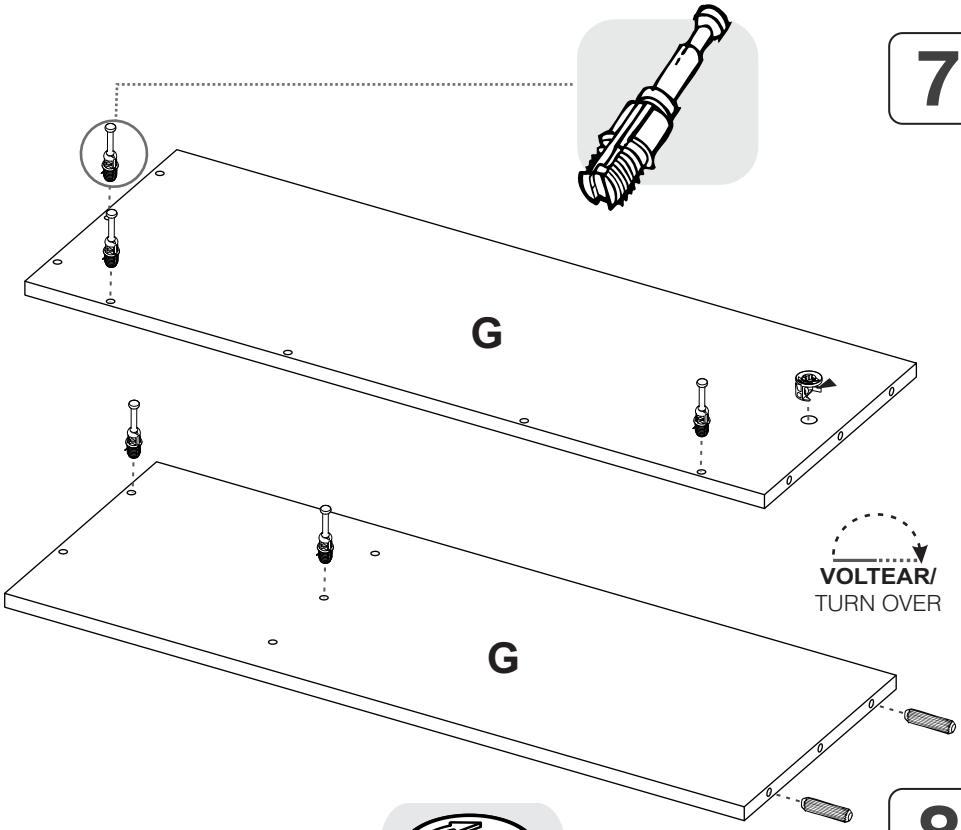

8

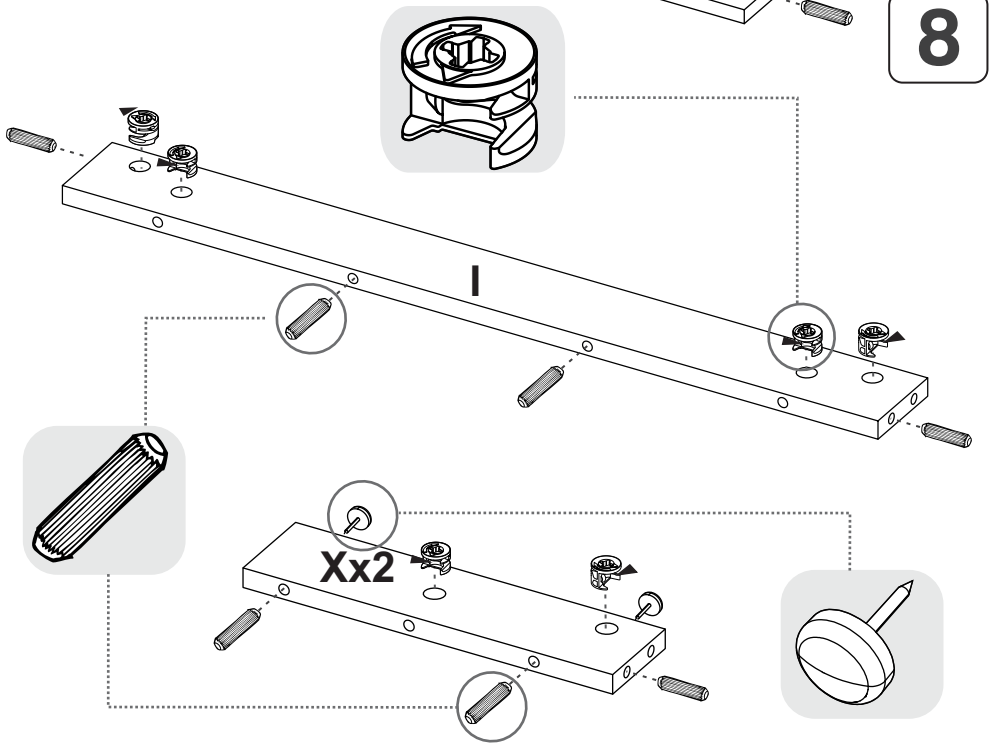

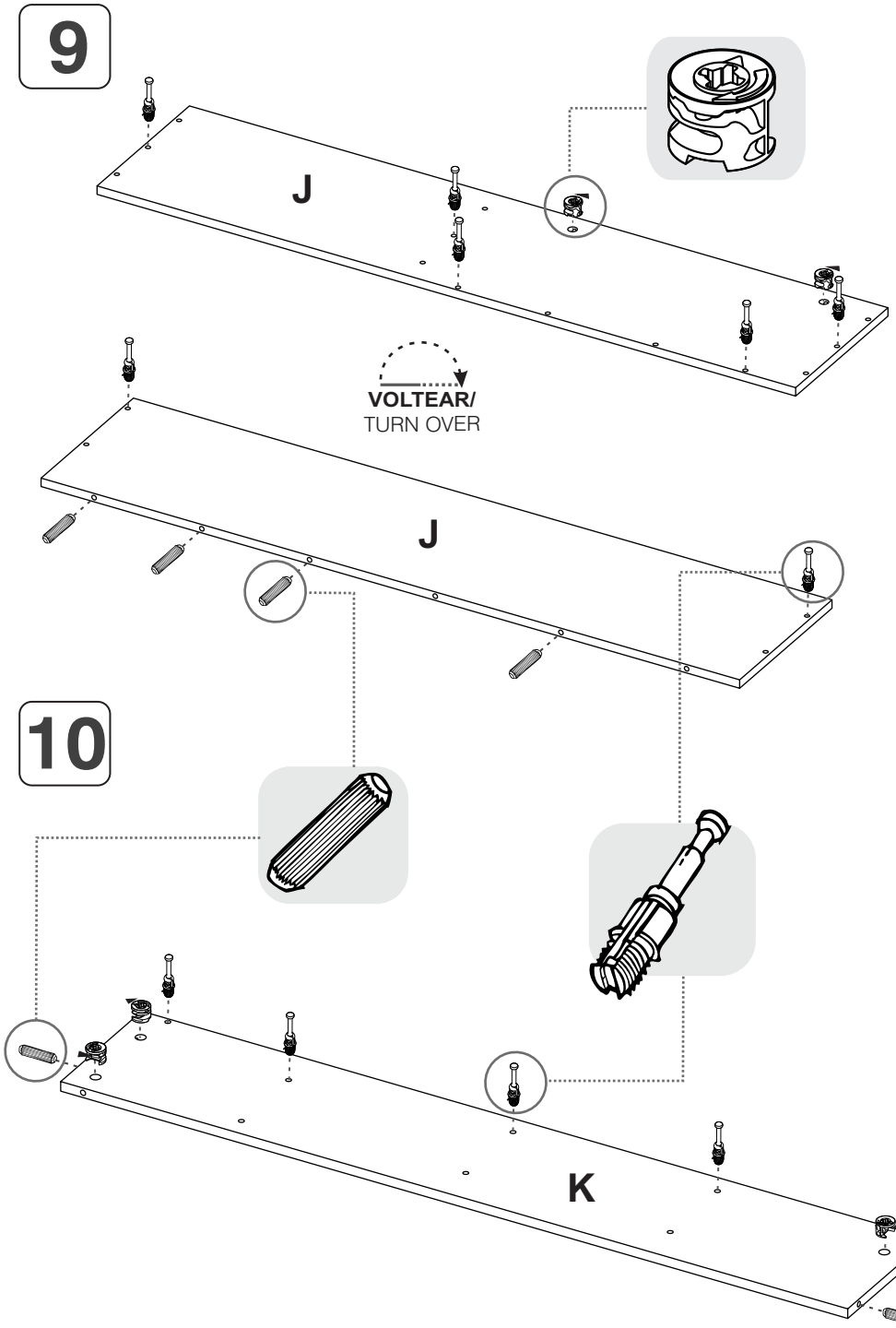
9
J
VOLTEAR/
TURN OVER
J
10
K

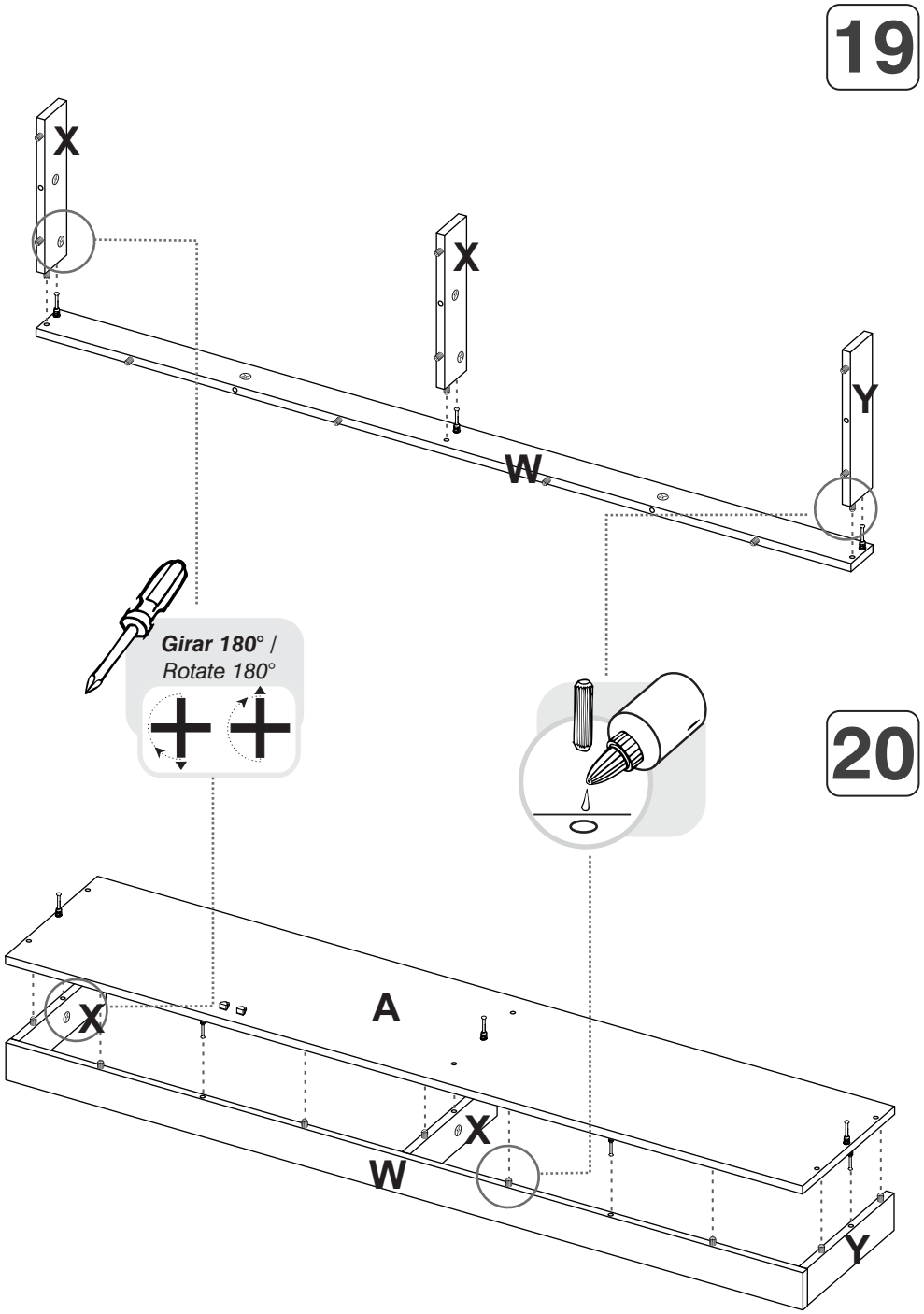
19
X
X
Y
W
Girar 180° /
Rotate 180°
20
X
A
X
W
Y

17

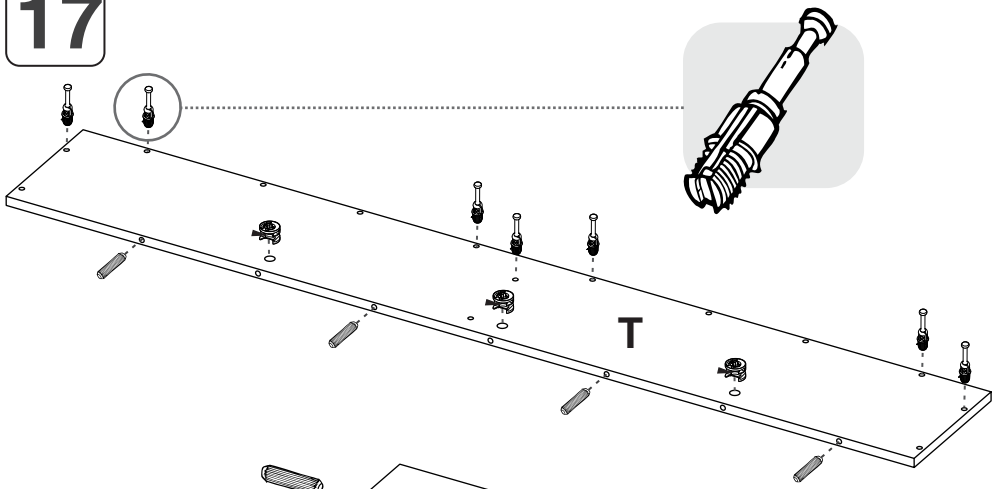

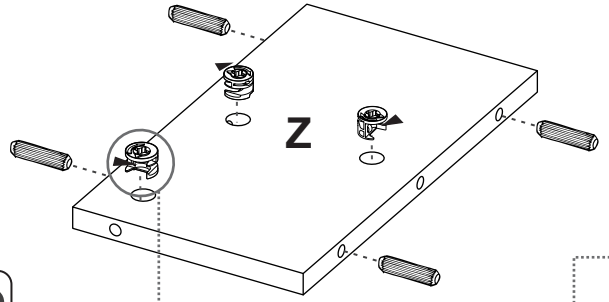

18

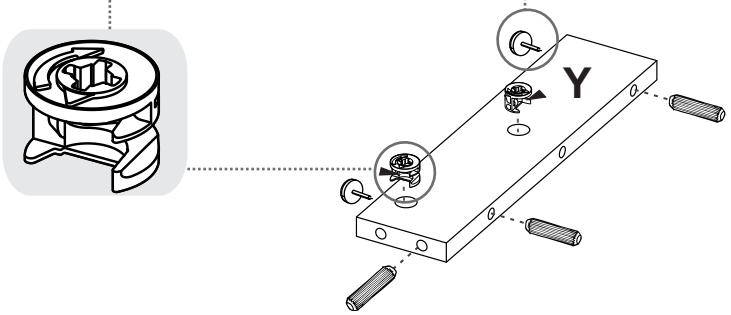

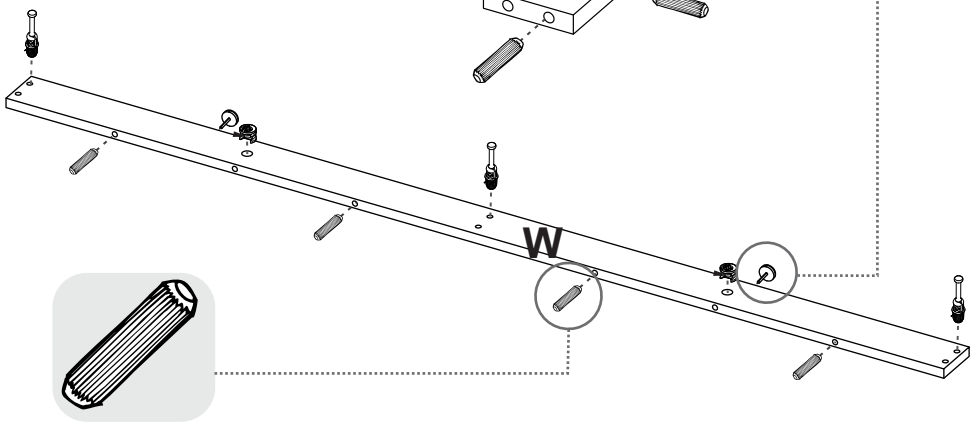

11

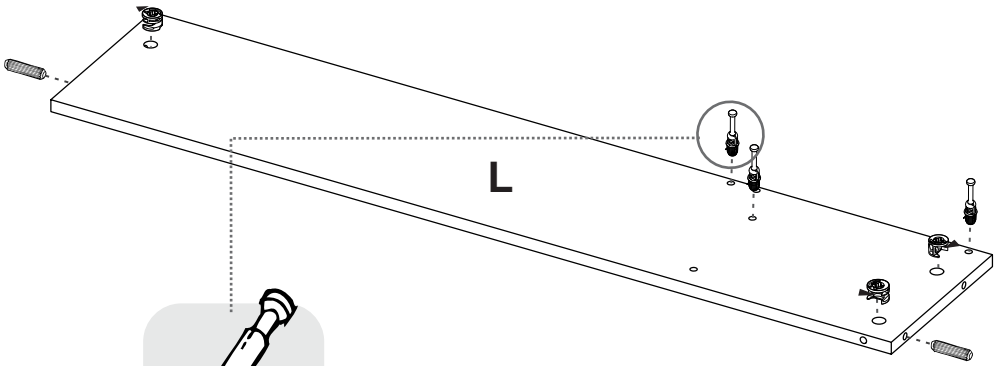

12

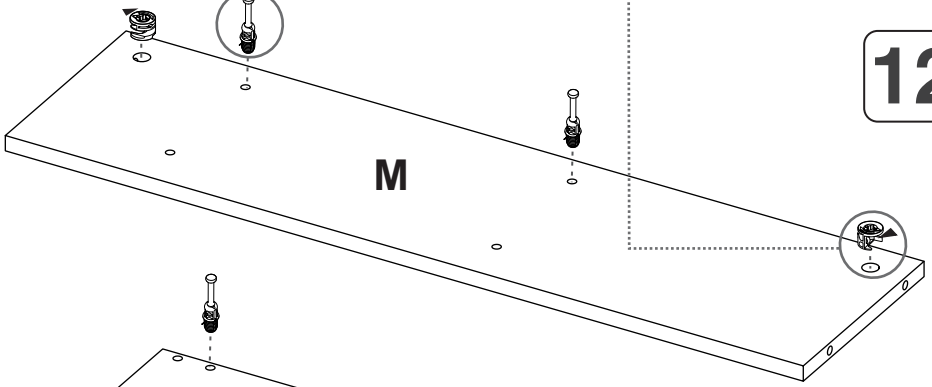

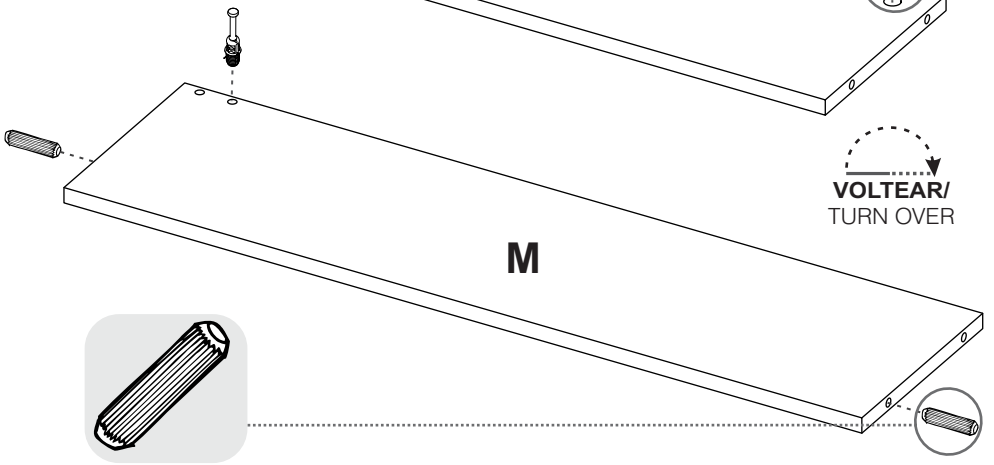

13

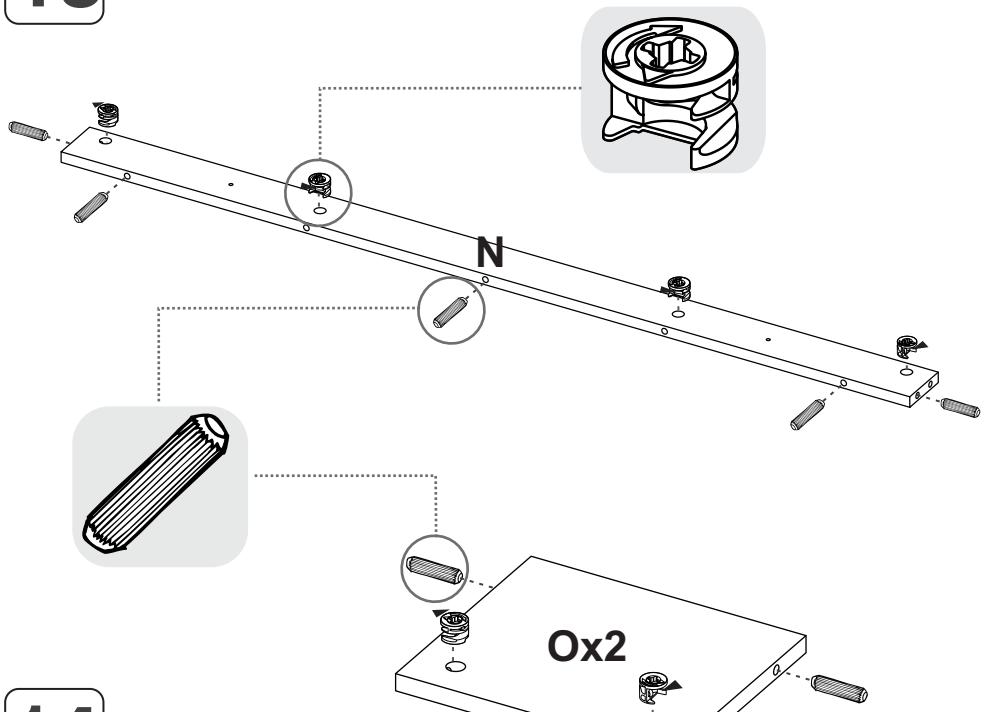

14

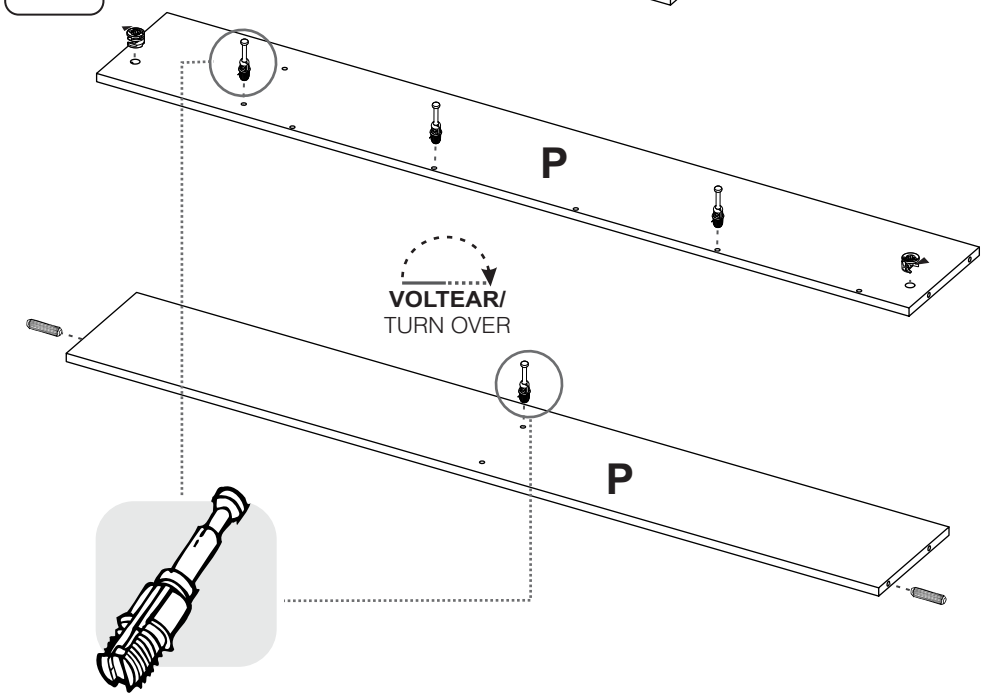

15

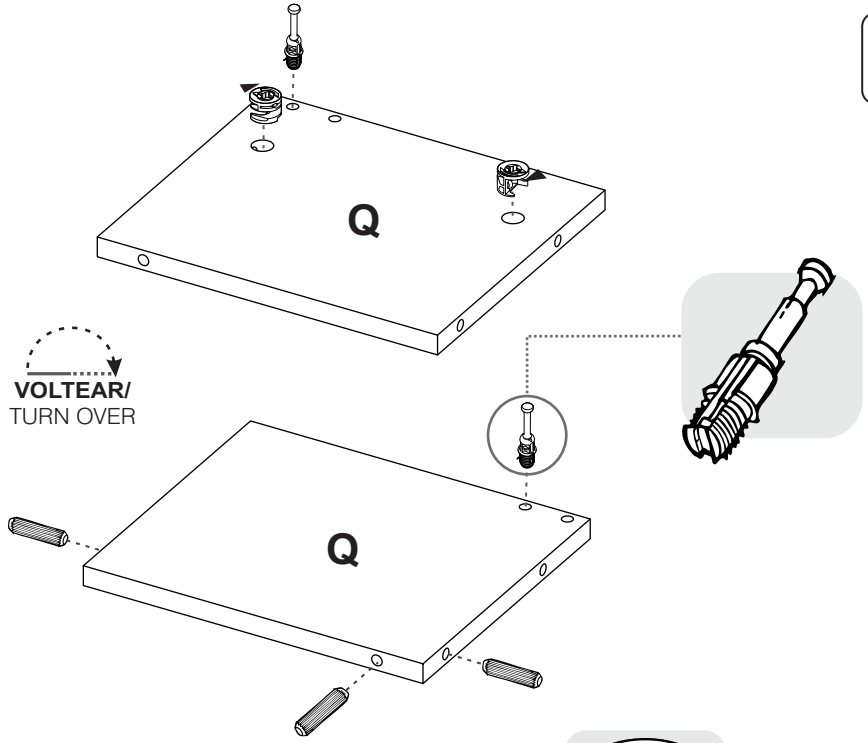

16

