ARRIMO CLASSIC COLOR VEDRA

TUHOME® CONCEPT | DESIGN

HECHO EN COLOMBIA BY Rta design

GARANTÍA: 3 MESES - DESDE LA FECHA DE SU COMPRA -

TUHOME® CONCEPT | DESIGN

INSTRUCCIONES DE ARMADO
ARRIMO CLASSIC COLOR VEDRA

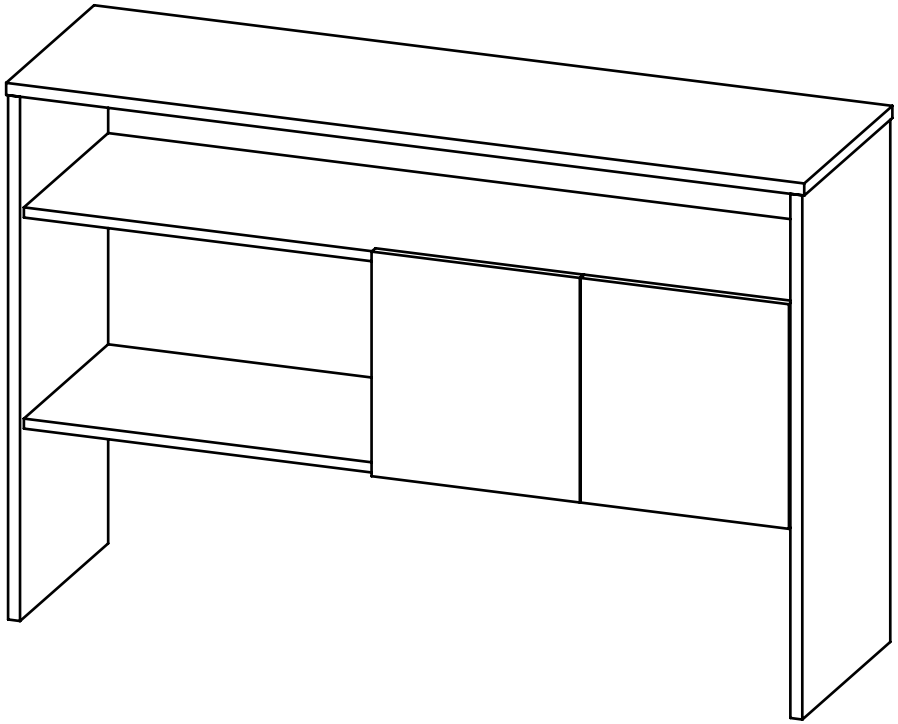

ALTO 80 CM / ANCHO 120 CM / FONDO 35 CM **REF. ACW1893**

HECHO EN COLOMBIA

HERRAJES BÁSICOS PARA MUEBLES RTA

Siga las siguientes instrucciones:
1. Abrir la caja del mueble y buscar la bolsa con los herrajes.
2. Abrir el paquete de herrajes y comprobar que el contenido de las piezas es correcto.
3. Separe los herrajes para facilitar su identificación durante el armado.
4. Arme el mueble en un lugar limpio y en una superficie plana.

A continuación verá una breve explicación de cada herraje y su función principal.

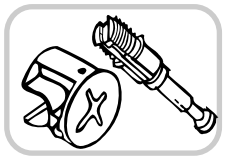

MINIFIX - PERNOS/MINIFIX CONNECTOR - DOWELS
Es un herraje de unión, la cabeza esférica del perno se ubica en el centro de la caja embutida en forma de copa desde cualquier ángulo y luego se sujeta firmemente. Este permite un arme y desarme repetidamente y una unión firme que no se afloja.

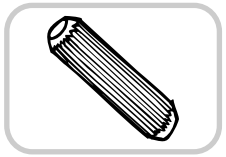

TARUGO/WOOD DOWEL PIN
Es un pedazo de madera corto y grueso, aprox. de 5cm a 10cm, que sirve para amarrar el mueble y darle resistencia. Tenga cuidado en aplicar una gota de pegamento en cada perforación de la cara en la que se pondrá el tarugo.

RECOMENDACIONES DE ARMADO

El buen funcionamiento del mueble depende de su correcto armado.

MINIFIX

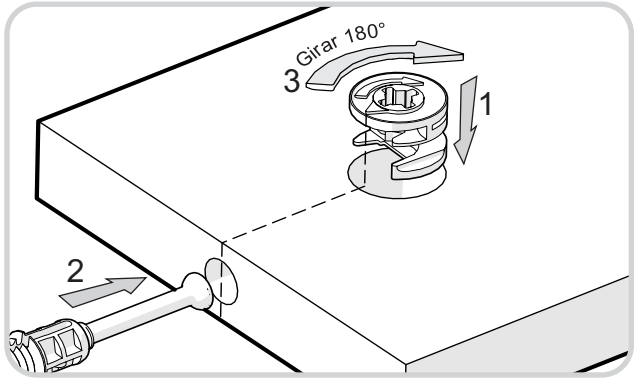

TARUGOS

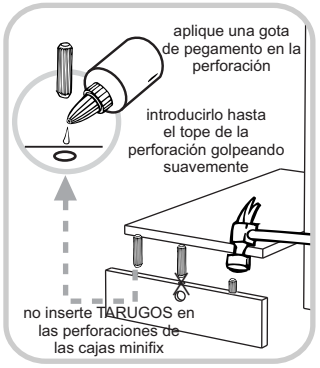

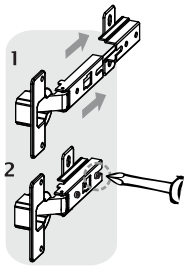

INSTALACIÓN BISAGRAS
aplica para todas las bisagras

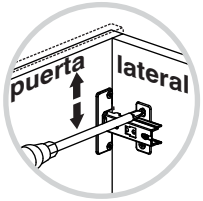

AJUSTE DE ALTURA

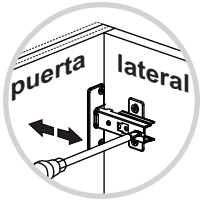

AJUSTE DE PROFUNDIDAD

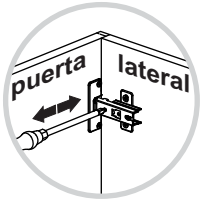

AJUSTE LATERAL

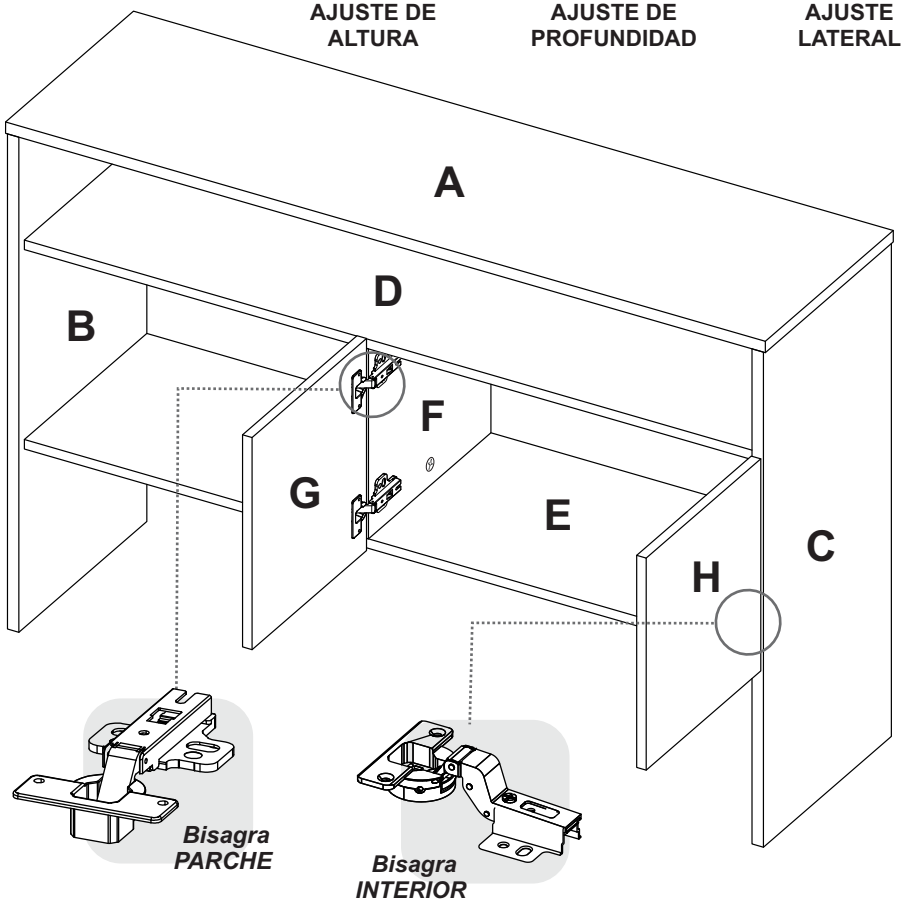

Al finalizar el ajuste de los conectores, proceda a poner las tapas minifix

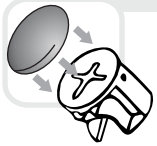

Al terminar de armar desprenda los adhesivos. (en caso de que queden residuos de pegante, limpie la superficie con alcohol). No utilice elementos cortopunzantes, disolventes, removedores u otros líquidos que puedan afectar la apariencia del mueble.

8

IMPORTANTE

Tenga en cuenta: *Voltear el mueble cuidadosamente para ensamblar el fondo.*

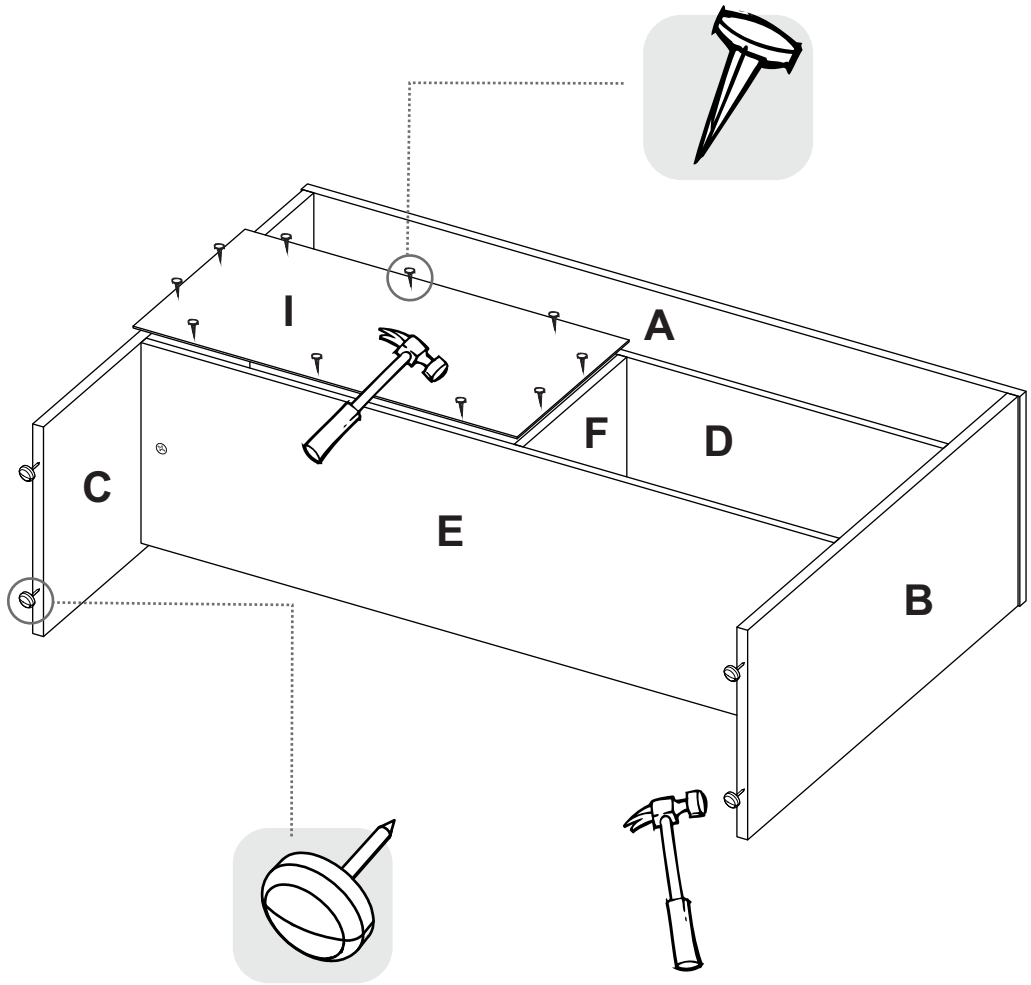

HERRAJES PARA ARMADO

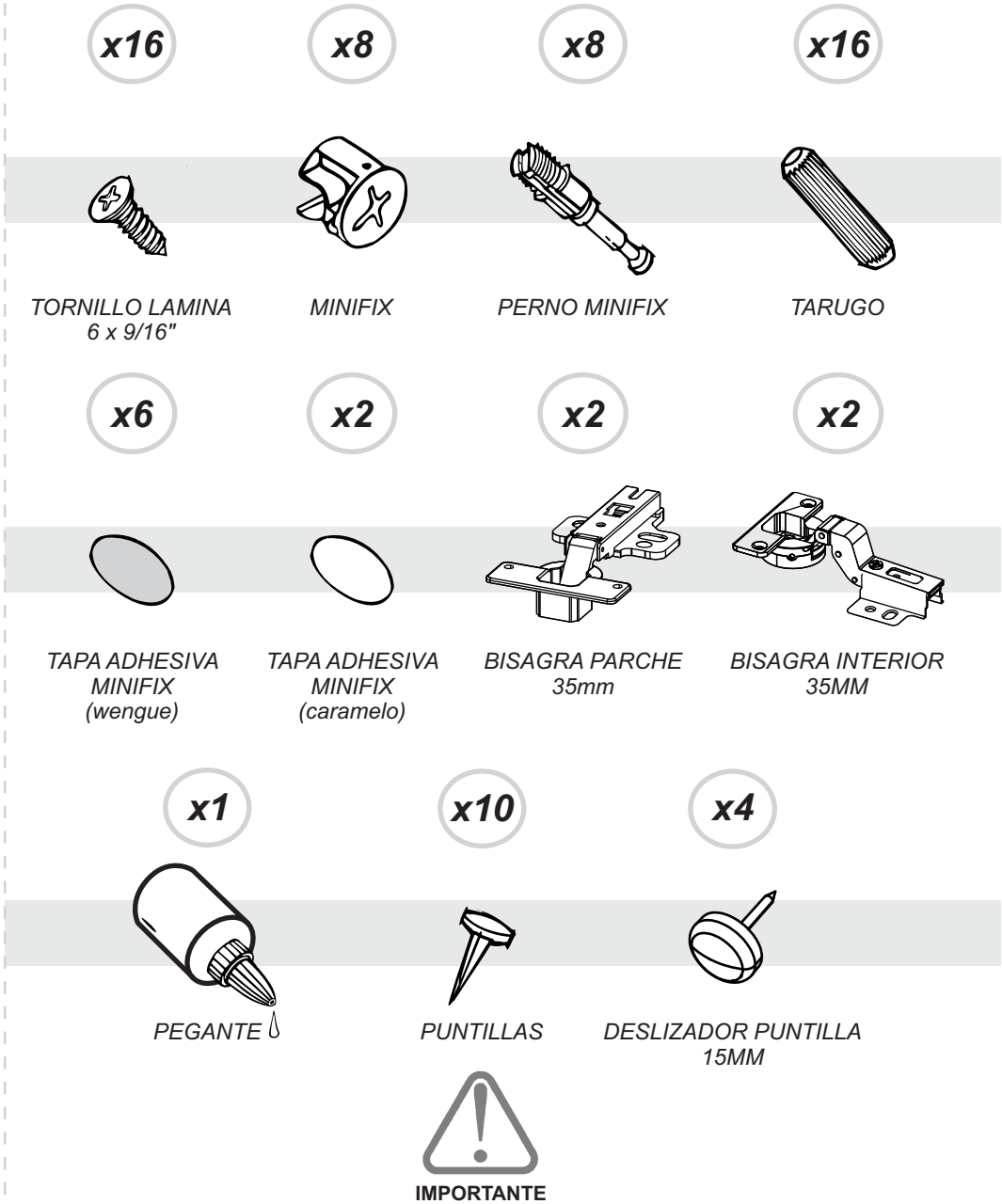

IMPORTANTE

SE SUGIERE REALIZAR CUADRATURA DE TODAS LAS PARTES Y PIEZAS ANTES DE ARMAR. COMPRUEBE QUE EL CONTENIDO DE LAS PIEZAS SEA EL CORRECTO. EN CASO DE FALTAR ALGUNA O QUE SE ENCUENTRE DEFECTUOSA, SU ARMADOR COORDINARA SU ENVÍO Y REEMPLAZO; TAMBIÉN PUEDE ACERCARSE A ALGÚN PUNTO DE POST VENTA DE LA TIENDA DONDE COMPRO Y SOLICITAR LA PIEZA FALTANTE O DEFECTUOSA

PIEZAS DE ARMADO

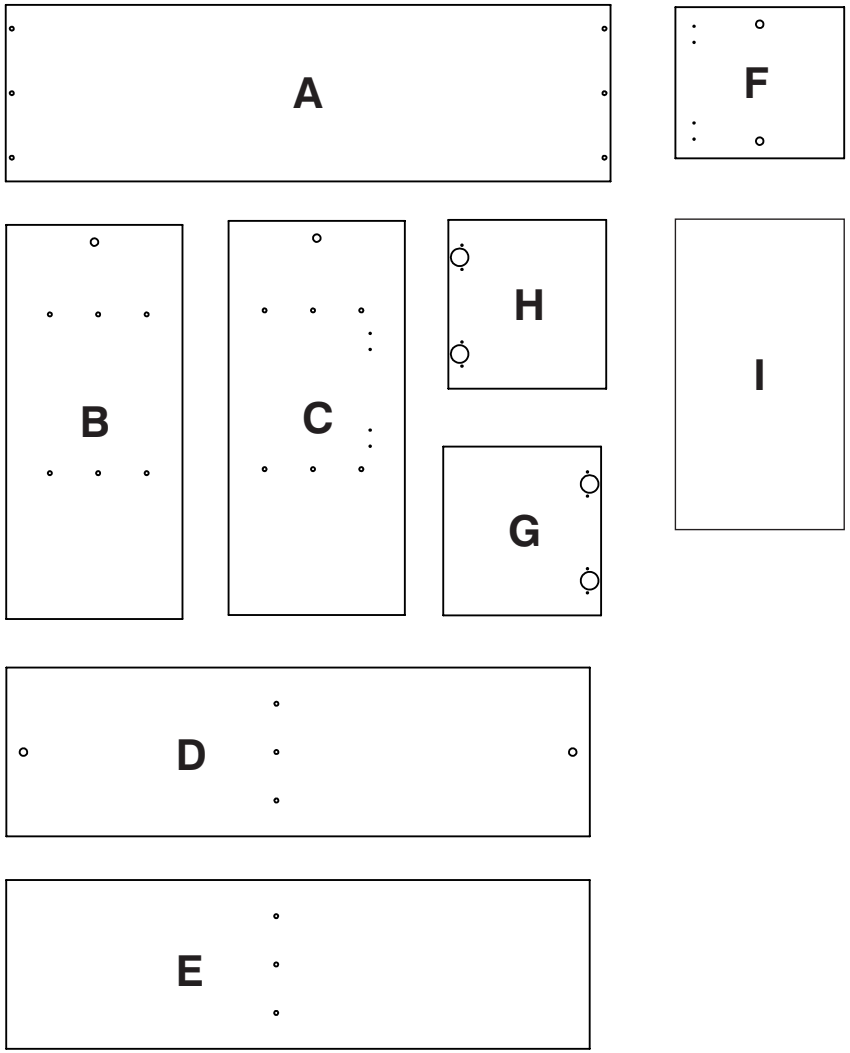

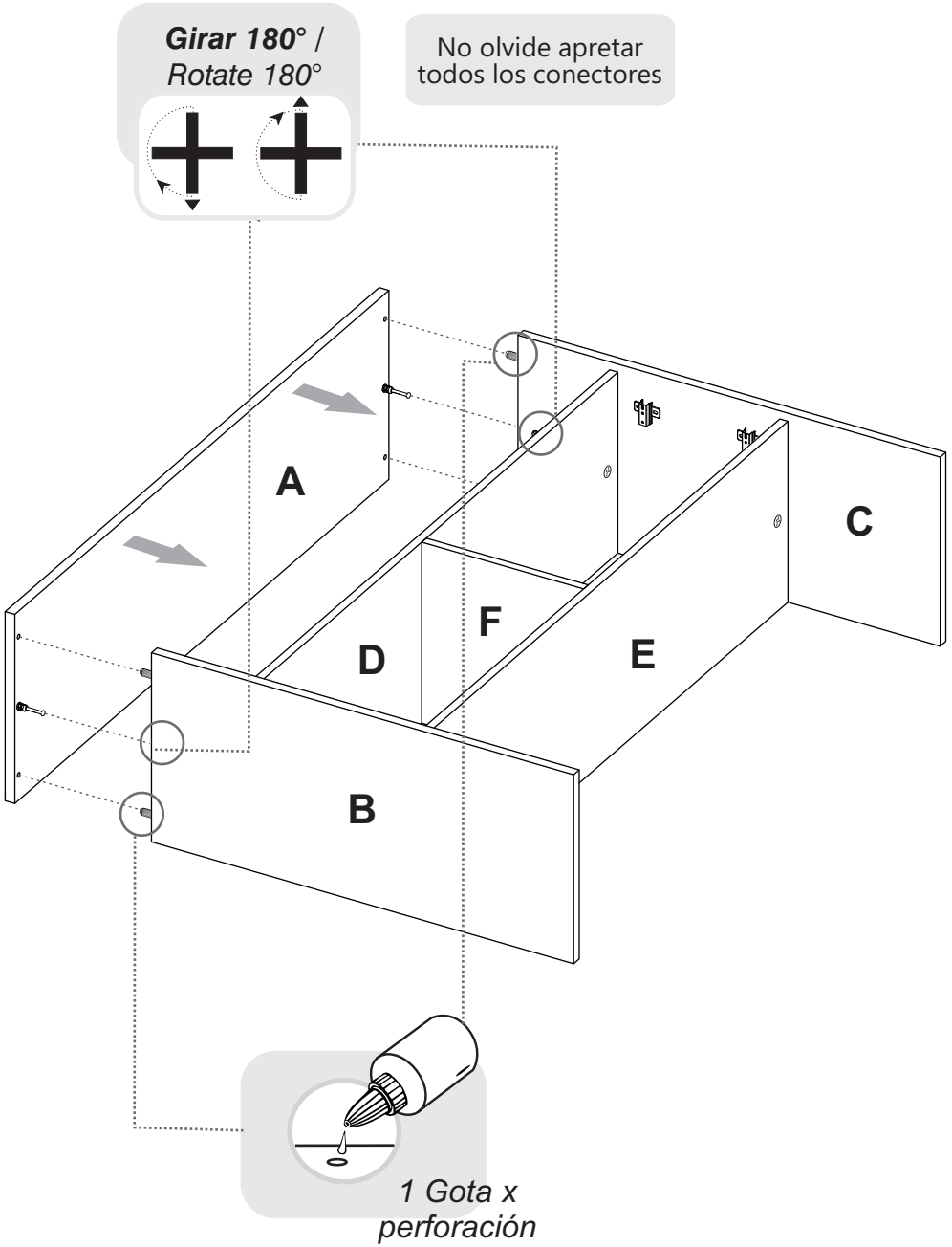

IMPORTANTE

ANTES DE EMPEZAR A ARMAR EL MUEBLE LEA DETENIDAMENTE LAS INSTRUCCIONES. SE RECOMIENDA ARMAR EL MUEBLE ACOSTADO SOBRE LA CAJA O SOBRE UNA SUPERFICIE LISA Y CUBIERTA, PARA NO RAYARLO.

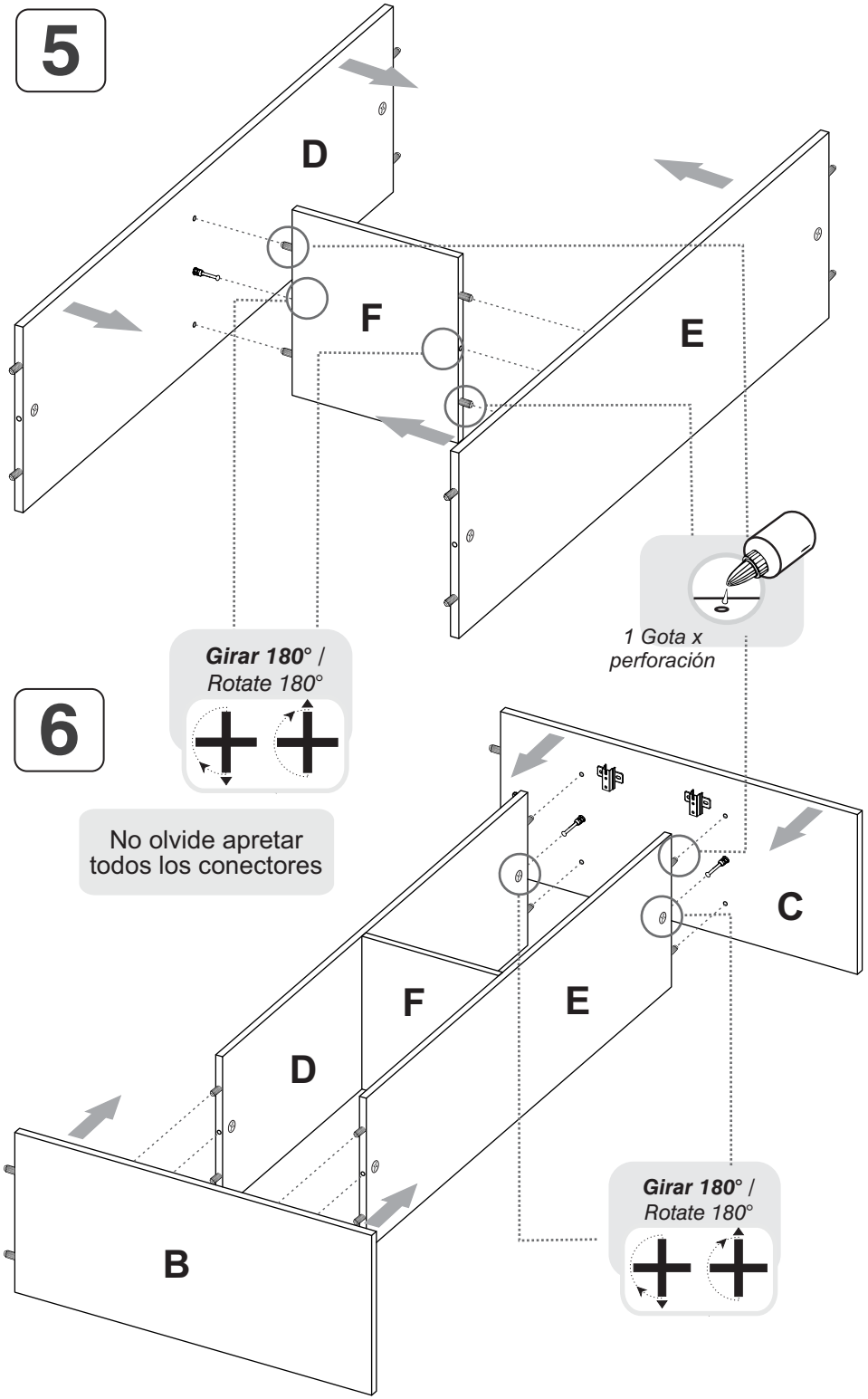

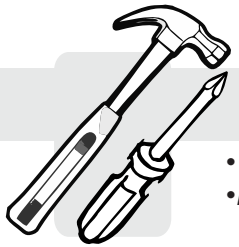

*(Herramientas NO incluidas)

- Martillo
- Destornillador de Estrella

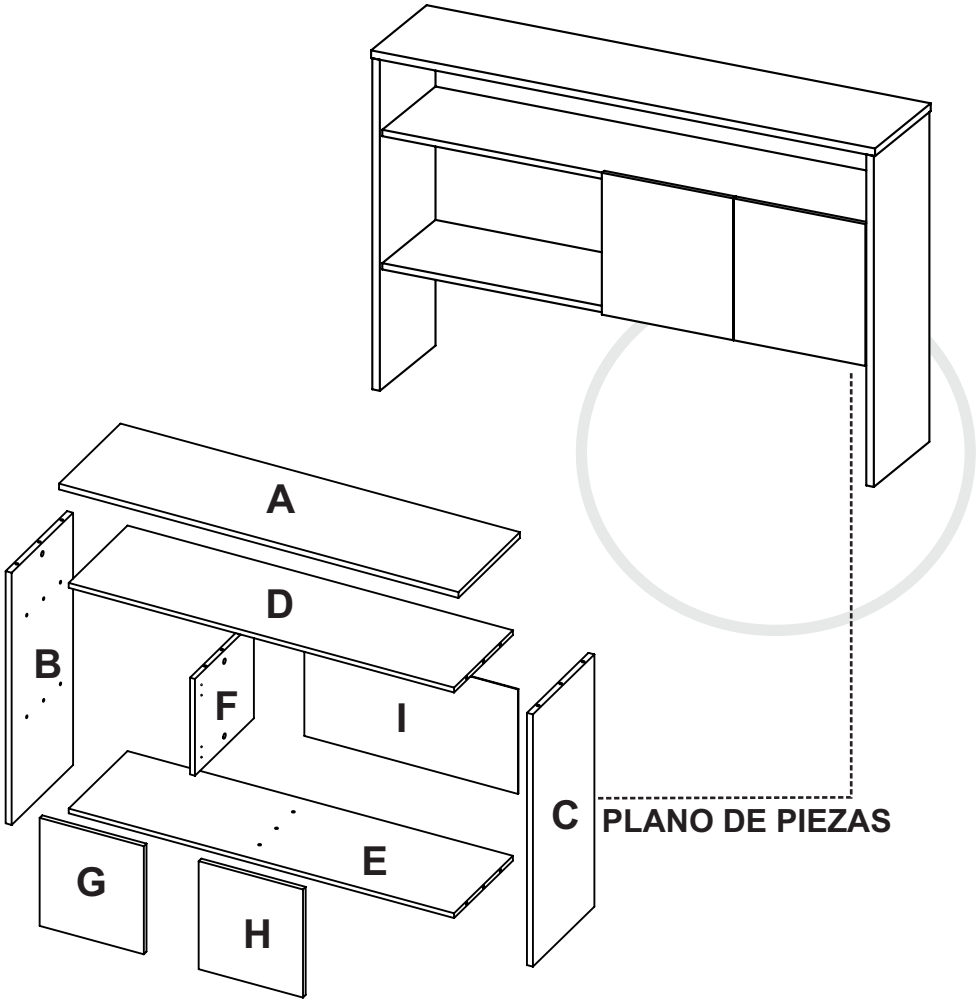

PLANO DE PIEZAS

TUHOME®
CONCEPT | DESIGN

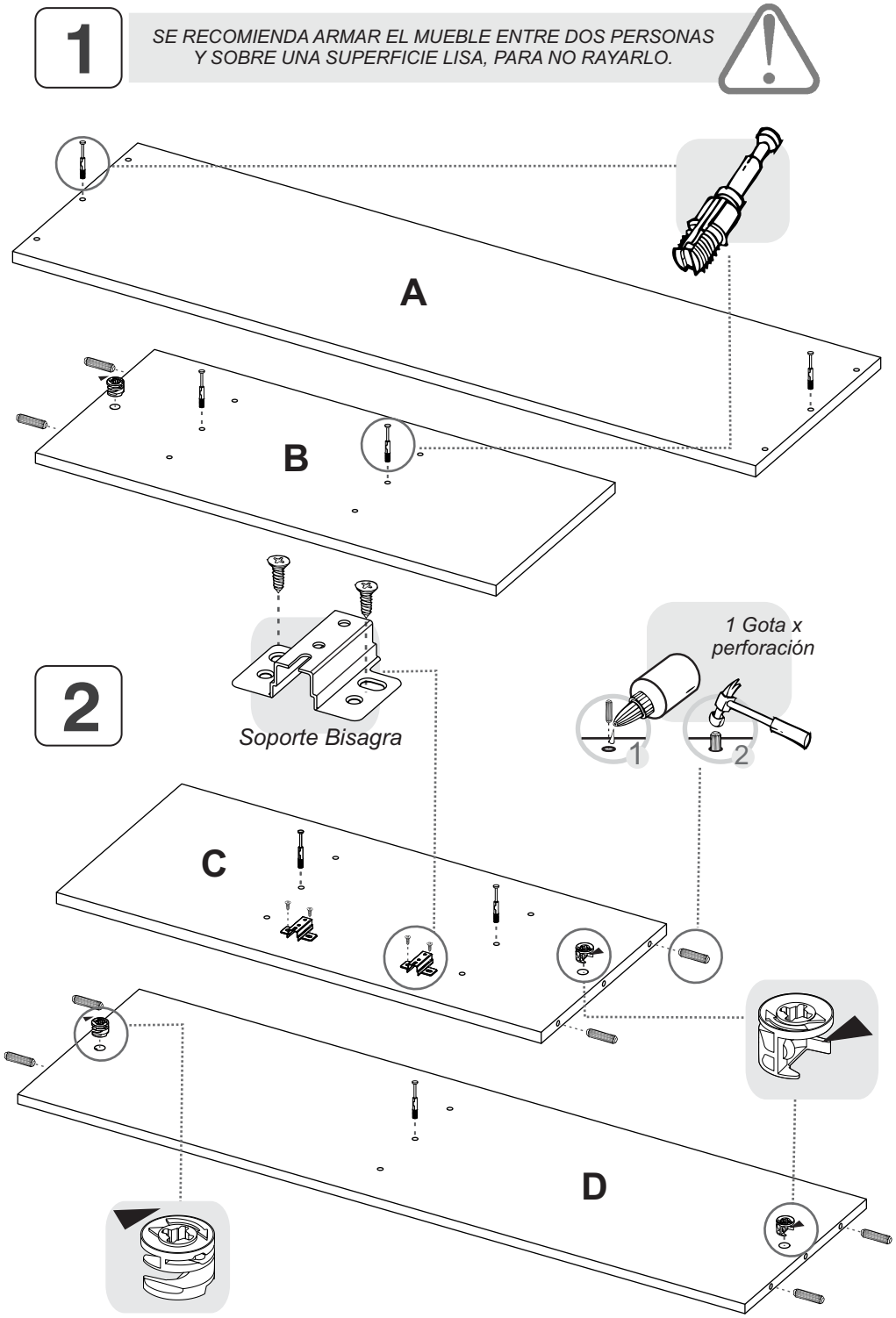
1
SE RECOMIENDA ARMAR EL MUEBLE ENTRE DOS PERSONAS
Y SOBRE UNA SUPERFICIE LISA, PARA NO RAYARLO.
A
B
2
Soporte Bisagra
1 Gota x
perforación
1
2
C
D

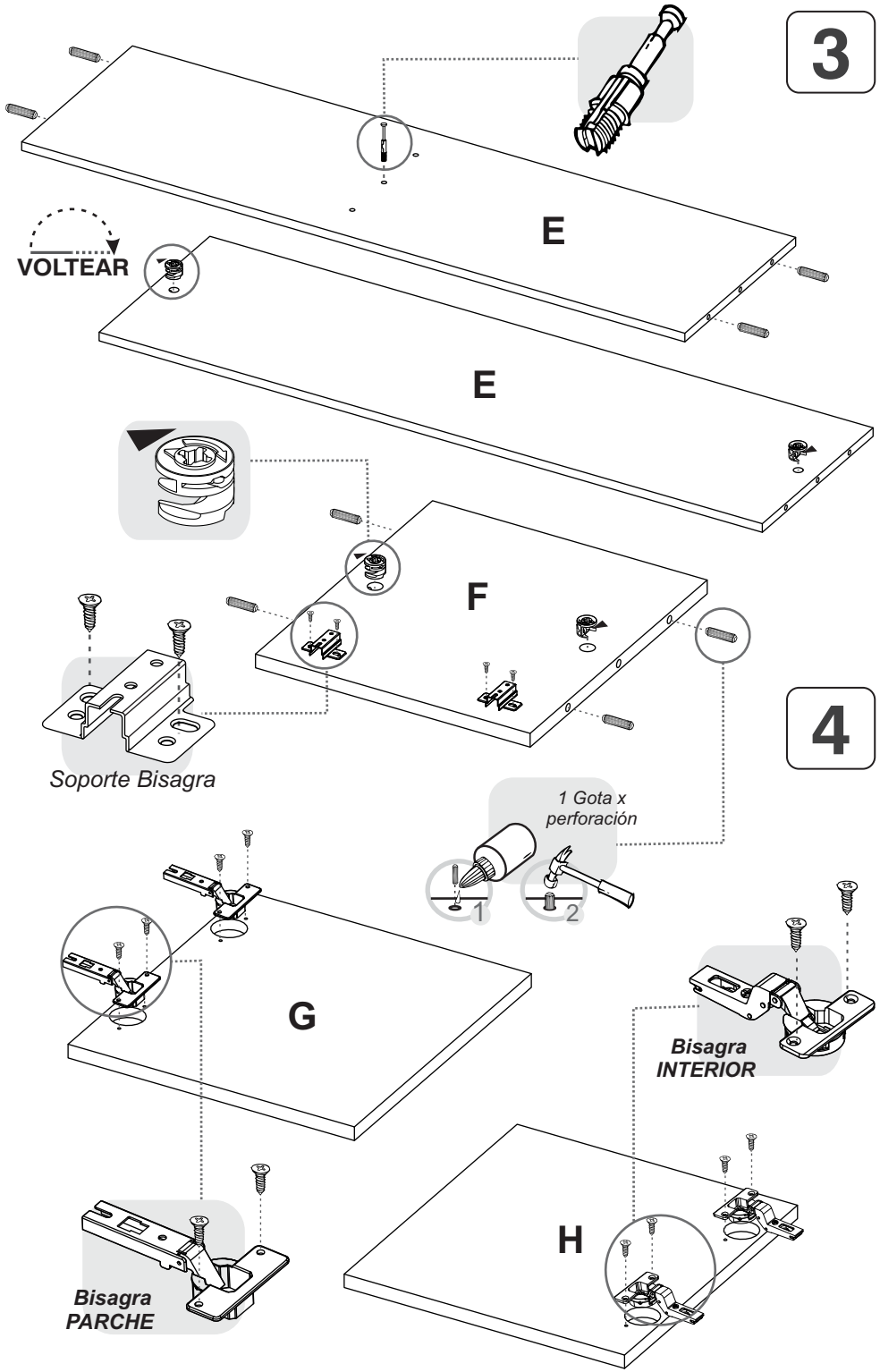
3
E
VOLTEAR
E
F
Soporte Bisagra
4
1 Gota x
perforación
1
2
G
Bisagra
INTERIOR
Bisagra
PARCHE
H

BIBLIOTECA CLASSIC COLOR VEDRA

TUHOME® CONCEPT | DESIGN

HECHO EN COLOMBIA
BY rta design

GARANTÍA: 3 MESES - DESDE LA FECHA DE SU COMPRA -

TUHOME® CONCEPT | DESIGN

INSTRUCCIONES DE ARMADO
BIBLIOTECA CLASSIC COLOR VEDRA

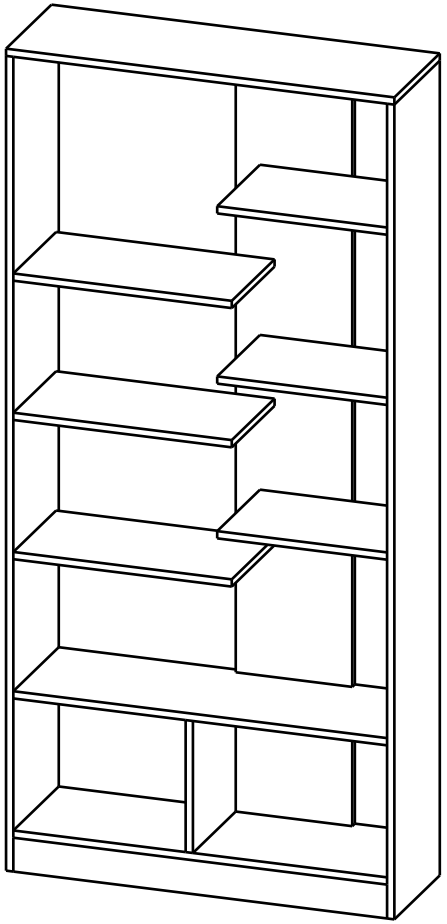

ALTO 170 CM / ANCHO 80 CM / FONDO 26 CM **REF. BCW1861**

HECHO EN COLOMBIA

HERRAJES BÁSICOS PARA MUEBLES RTA

Siga las siguientes instrucciones:
1. Abrir la caja del mueble y buscar la bolsa con los herrajes.
2. Abrir el paquete de herrajes y comprobar que el contenido de las piezas es correcto.
3. Separe los herrajes para facilitar su identificación durante el armado.
4. Arme el mueble en un lugar limpio y en una superficie plana.

A continuación verá una breve explicación de cada herraje y su función principal.

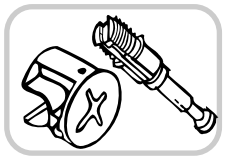

MINIFIX - PERNOS/MINIFIX CONNECTOR - DOWELS
Es un herraje de unión, la cabeza esférica del perno se ubica en el centro de la caja embutida en forma de copa desde cualquier ángulo y luego se sujeta firmemente. Este permite un arme y desarme repetidamente y una unión firme que no se afloja.

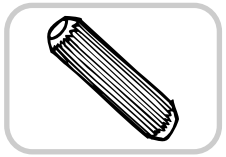

TARUGO/WOOD DOWEL PIN
Es un pedazo de madera corto y grueso, aprox. de 5cm a 10cm, que sirve para amarrar el mueble y darle resistencia. Tenga cuidado en aplicar una gota de pegamento en cada perforación de la cara en la que se pondrá el tarugo.

RECOMENDACIONES DE ARMADO

El buen funcionamiento del mueble depende de su correcto armado.

MINIFIX

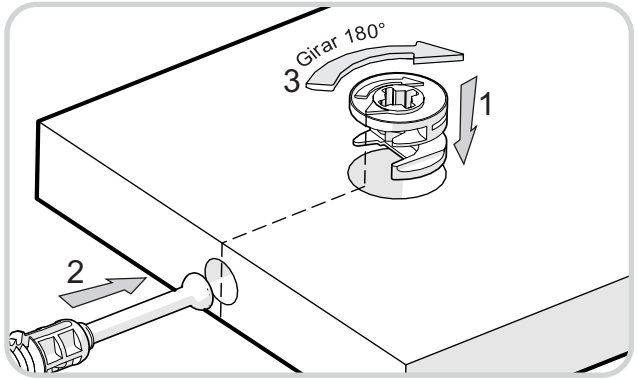

TARUGOS

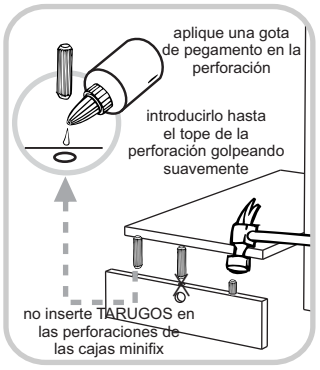

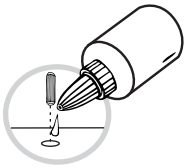

1 Gota x perforación

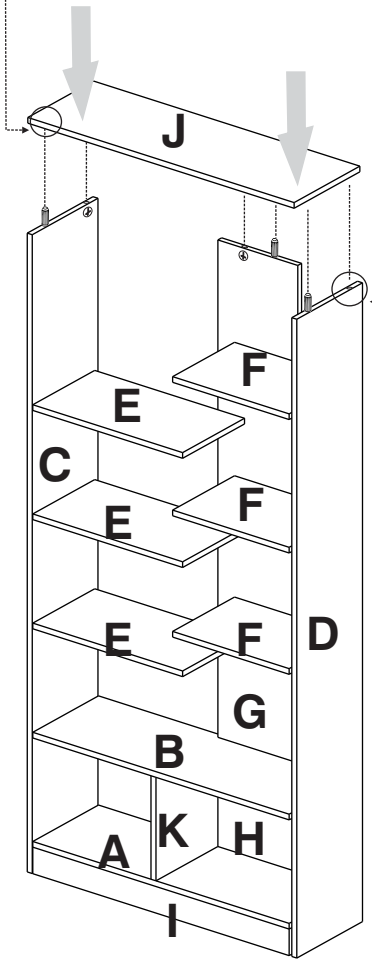

Girar 180° / *Rotate 180°*

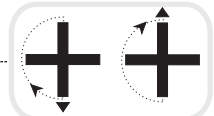

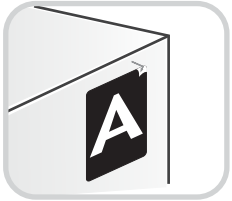

Al terminar de armar desprenda los adhesivos (en caso de que queden residuos de pegamento, limpie la superficie con alcohol) / *When you finish off adhesive build (in case of residues of glue, wipe it with alcohol)*

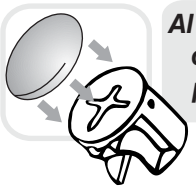

Al finalizar el ajuste de los conectores, proceda a poner las tapas minifix

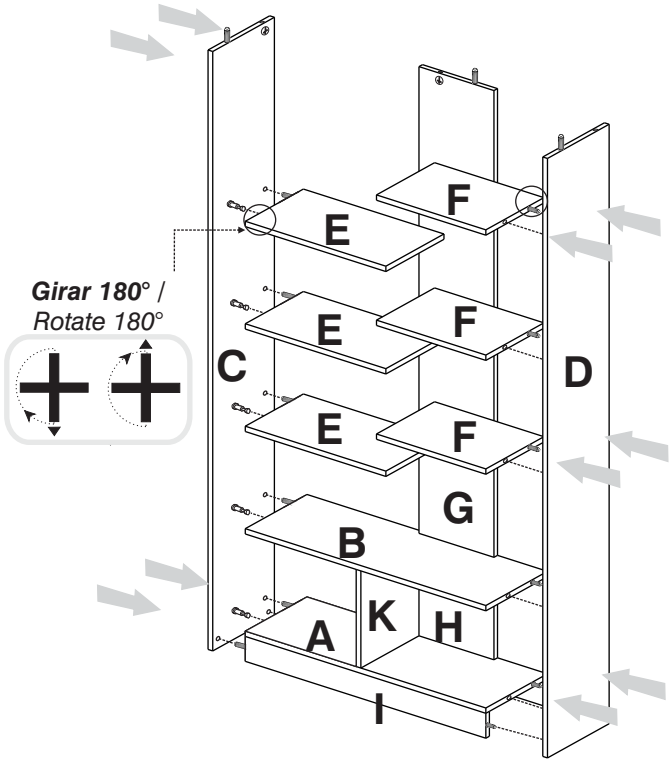

HERRAJES PARA ENSAMBLE

x20

MINIFIX

x20

PERNO MINIFIX

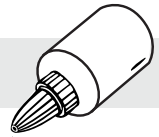

x1

PEGANTE

x40

TARUGO

x6

DESLIZADOR

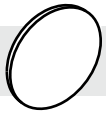

x6

TAPA MINIFIX CARAMELO

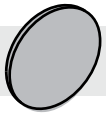

x14

TAPA MINIFIX NEGRA

IMPORTANTE

SE SUGIERE REALIZAR CUADRATURA DE TODAS LAS PARTES Y PIEZAS ANTES DE ARMAR. COMPRUEBE QUE EL CONTENIDO DE LAS PIEZAS SEA EL CORRECTO. EN CASO DE FALTAR ALGUNA O QUE SE ENCUENTRE DEFECTUOSA, SU ARMADOR COORDINARA SU ENVÍO Y REEMPLAZO; TAMBIÉN PUEDE ACERCARSE A ALGÚN PUNTO DE POST VENTA DE LA TIENDA DONDE COMPRO Y SOLICITAR LA PIEZA FALTANTE O DEFECTUOSA

PIEZAS DE ARMADO

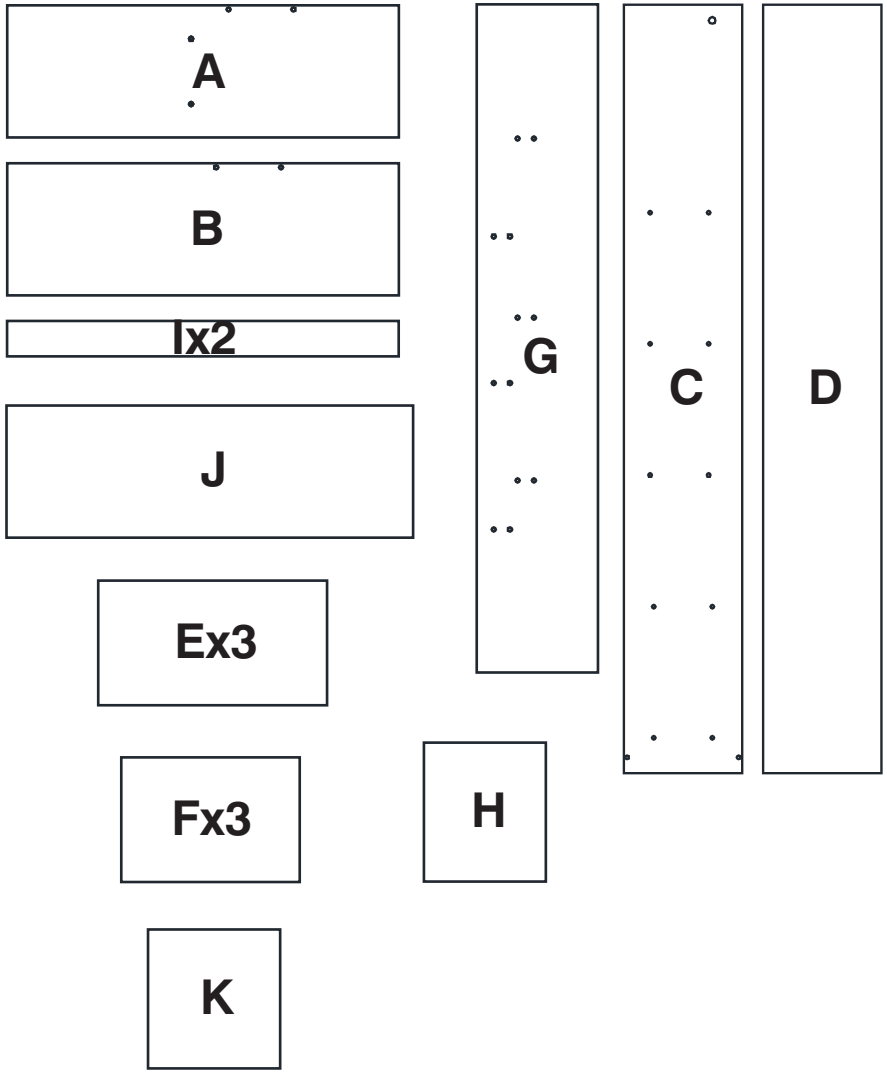

IMPORTANTE

ANTES DE EMPEZAR A ARMAR EL MUEBLE LEA DETENIDAMENTE LAS INSTRUCCIONES. SE RECOMIENDA ARMAR EL MUEBLE ACOSTADO SOBRE LA CAJA O SOBRE UNA SUPERFICIE LISA Y CUBIERTA, PARA NO RAYARLO.

7

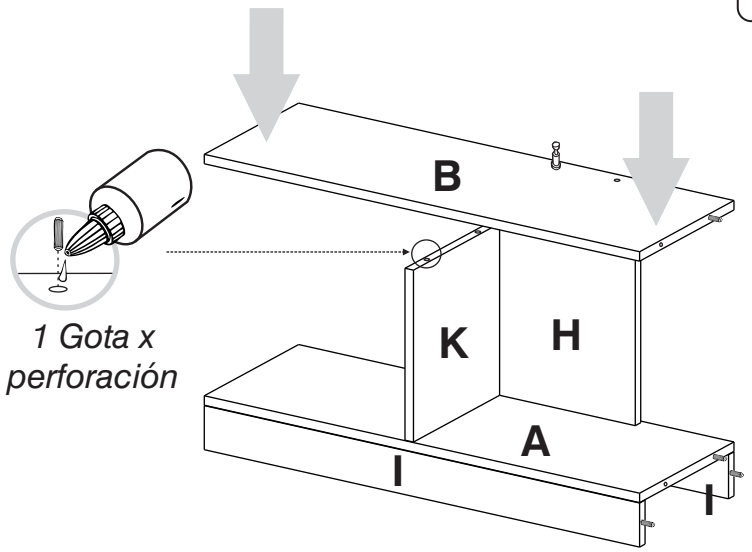

No olvide apretar todos los conectores

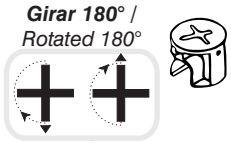

Ensamblar todas las piezas E y F A la Pieza G

8

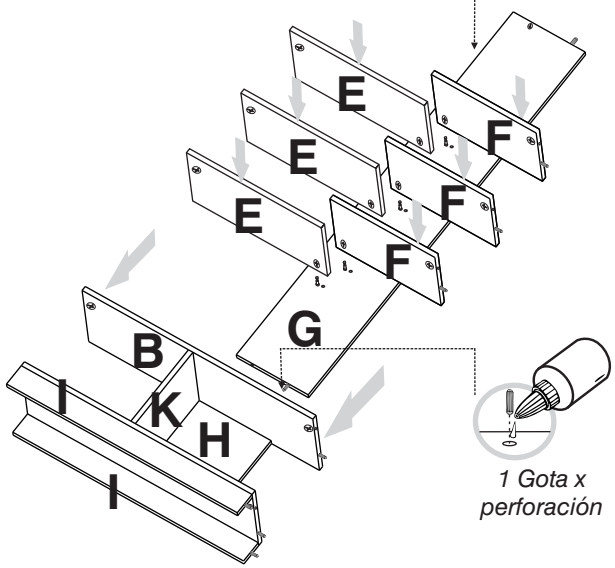

5

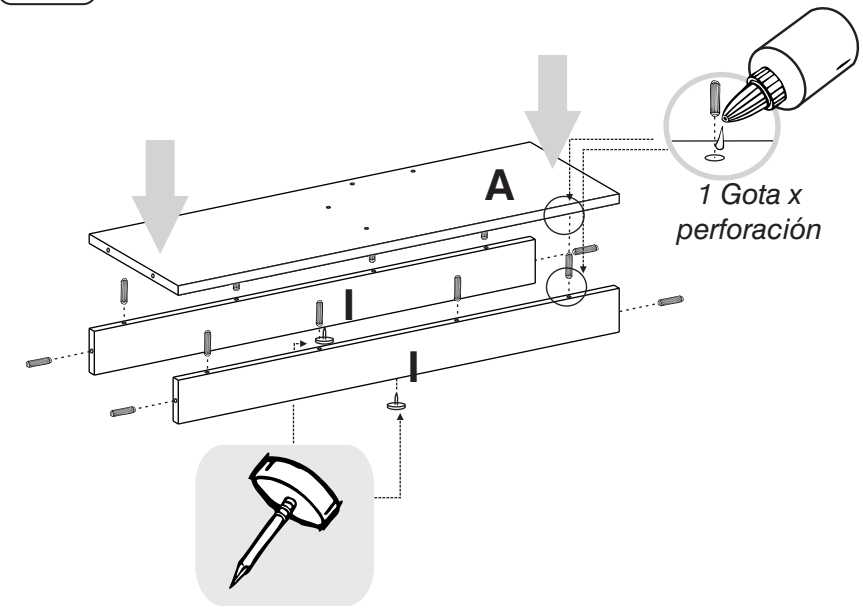

6

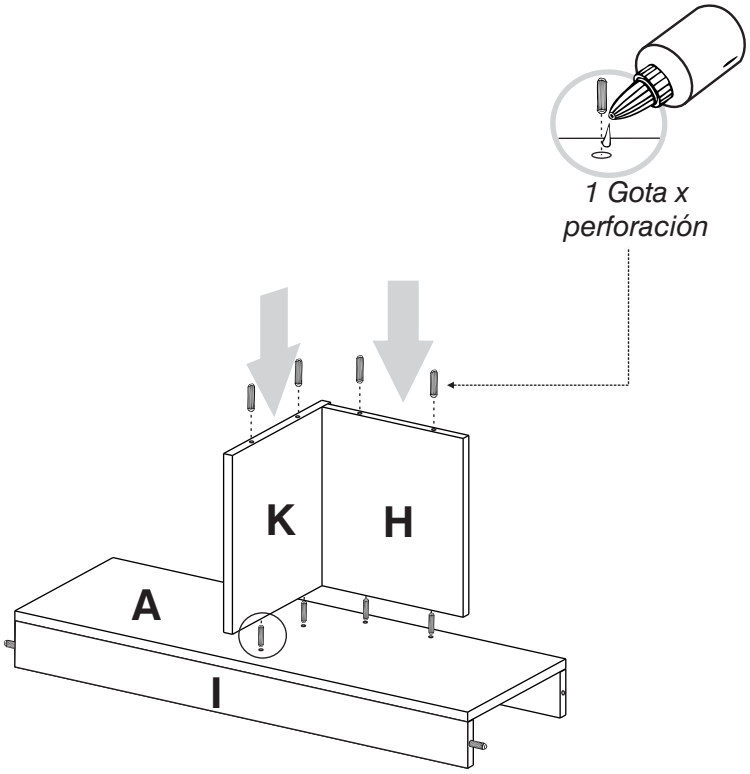

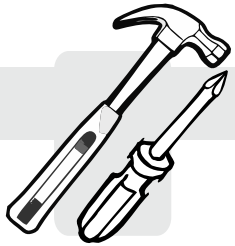

*(Herramientas NO incluidas)

- *Martillo*
- *Destornillador de Estrella*

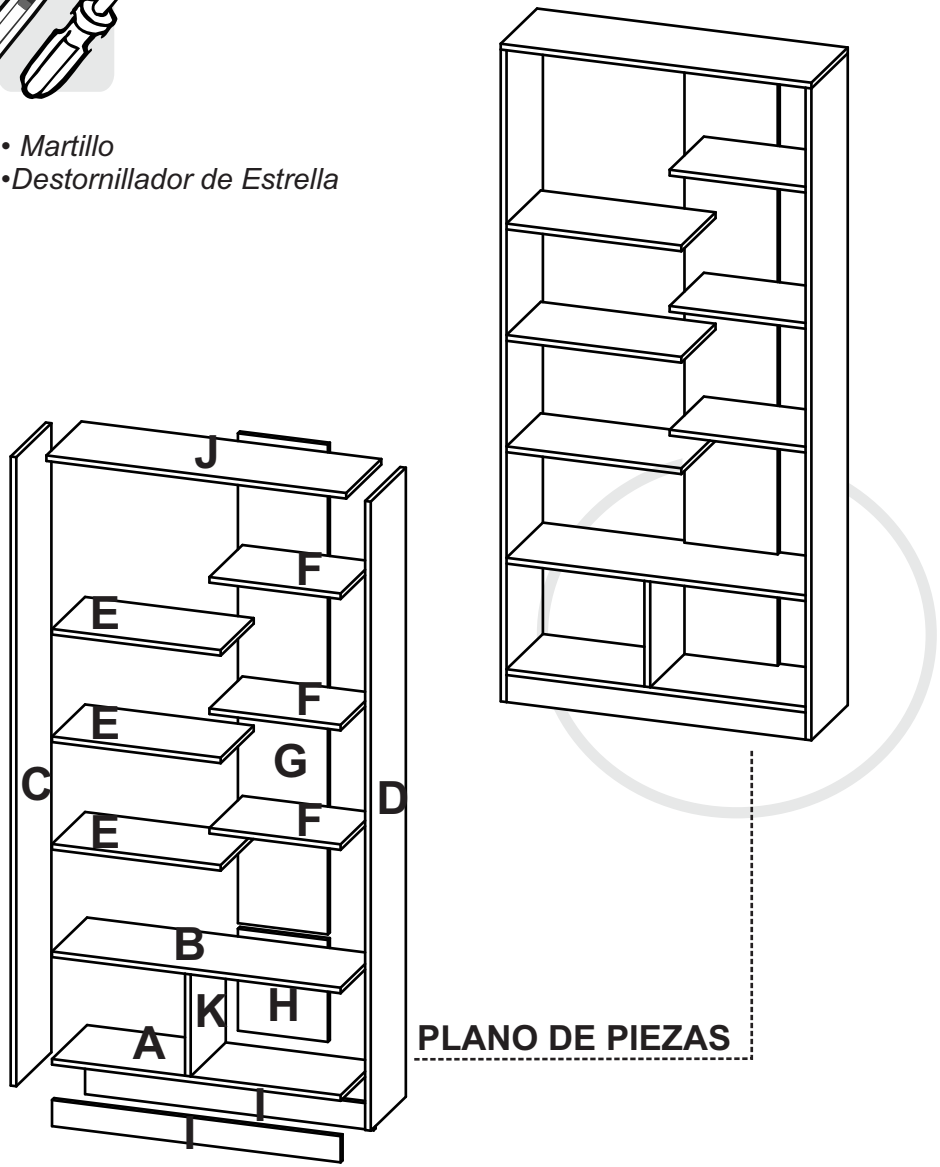

PLANO DE PIEZAS

TUHOME®
CONCEPT | DESIGN

1

SE RECOMIENDA ARMAR EL MUEBLE SOBRE LA CAJA O SOBRE UNA SUPERFICIE LISA, PARA NO RAYARLO.

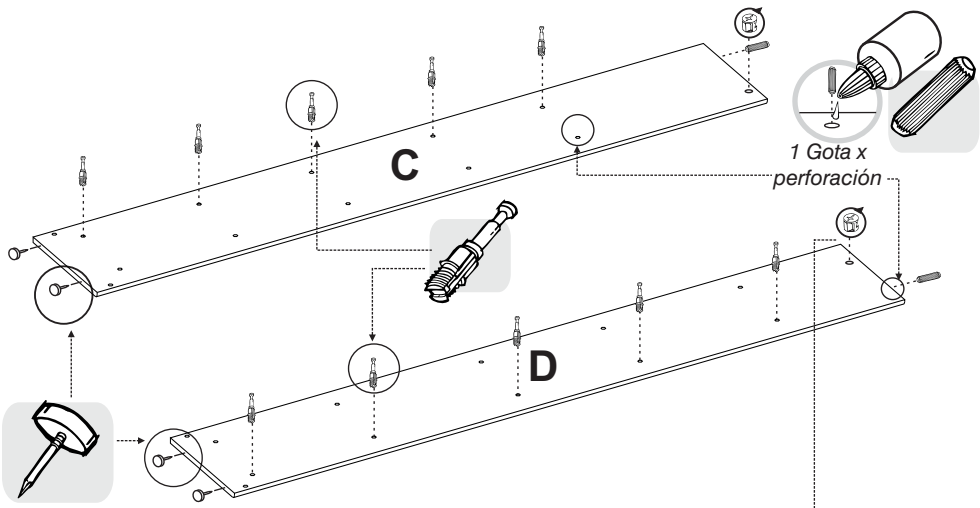

2

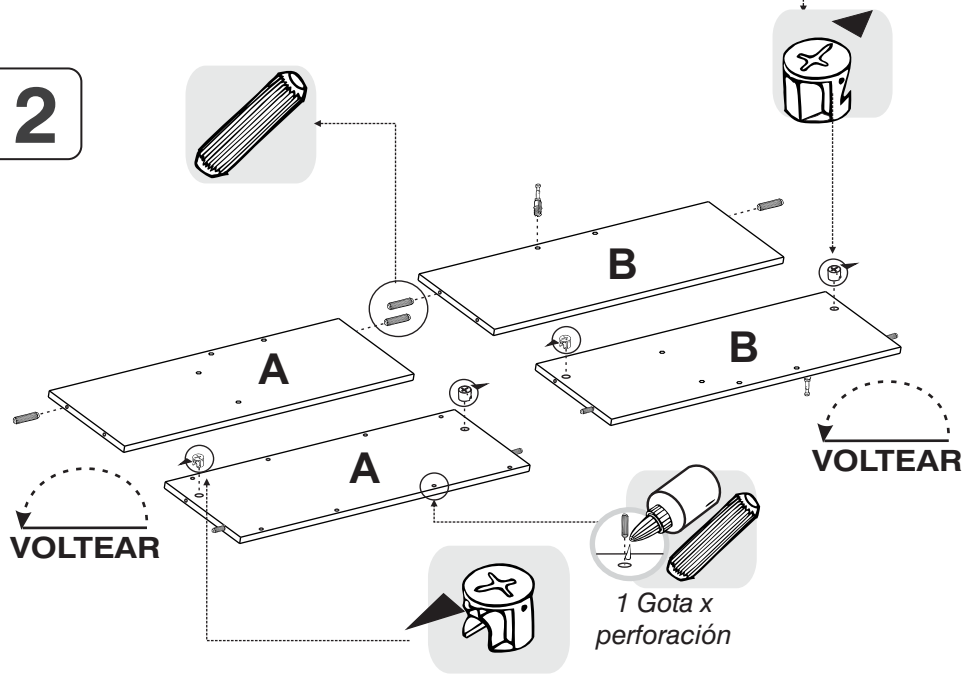

3

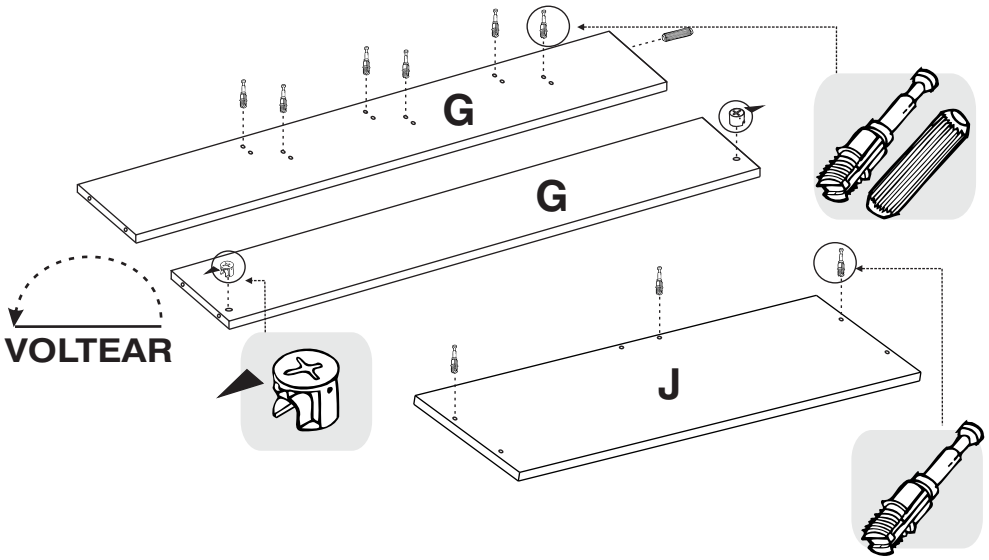
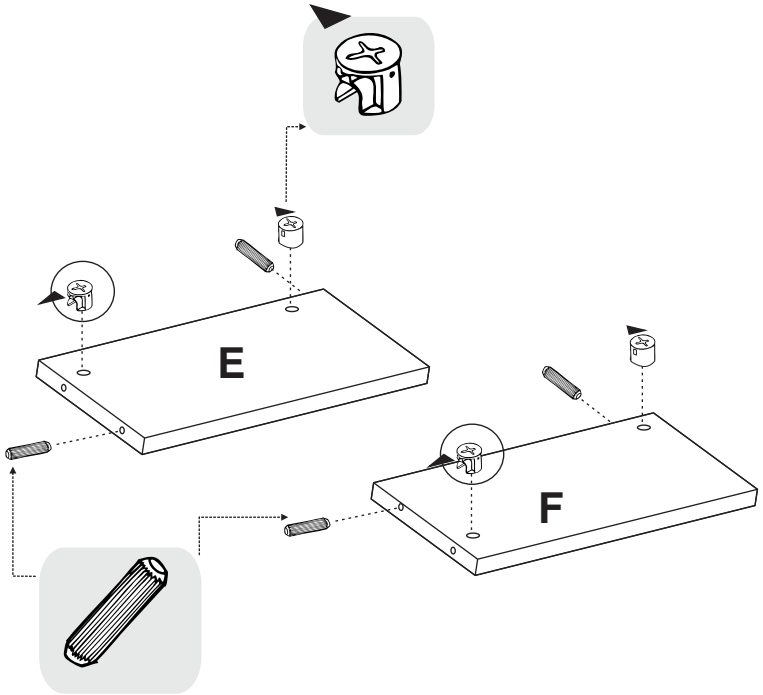
4